NOCTUA NH-D15 chromax.black

D-Type Premium Cooler

NH-D15 chromax.black 是 Noctua 获奖的旗舰机型型号 NH-D15 优质静音CPU散热器的全黑色型号。得益于久经考验的双塔散热器设计和NF-A15 PWM风扇，NH-D15的散热性能可以和大多数水冷散热器相媲美，同时又保持了出色的运行安静性。这一点。我们的产品始终如一，同时，带有黑色风扇和黑色涂层散热器的 chromax.black 型号将这些性能与光滑的隐形炫酷外观结合在一起。NH-D15 chromax.black 配以著名的SecuFirm2™多插座安装系统，Noctua发烧级别的NT-H1高级散热膏以及6年的制造商保修，是寻求超频和安静发烧友追求酷冷外观散热器的精英级的豪华选择。

获奖的NH-D15散热器

全球数以万计的NH-D15发烧友高度信赖NH-D15的质量和性能，并得到过超过200多个全球国际网站和杂志的推荐，它是目前市场上高品质的高端散热器之一。

chromax.black 设计

NH-D15Chromax.black从头到尾都是黑色的：配备有黑色涂层的散热片、带黑色防振垫的黑色风扇、黑色风扇夹和黑色安装部件，全黑色的结构非常适合于在家中使用，并且易于与其他颜色集成配色方案。

可定制颜色

NH-D15 Chromax.black可以使用可选的NA-HC3 和 NA-HC4 散热器盖以及NA-SAVP3防振垫（有黑色、蓝色、绿色、红色、黄色、白色可选），完全定制以适合流行的构建配色方案，如黑色和红色或黑色和白色。

6年质量保证

NOCTUA的产品素以良好的品质和出色的长寿著称。和所有的NOCTUA风扇一样，附带的NF-A15风扇有着超过150.000小时的无故障运行时间测试，整个NH-D15散热器都配备了整整6年制造商保修保障。

NH-D15散热器规格

插槽兼容性	Intel LGA20xx (LGA2066, LGA2011-0 & LGA2011-3 方形, LGA1200 LGA1150,LGA1151, LGA1155, LGA1156) & AMD AM2, AM2+, AM3, AM3+, AM4, FM1, FM2, FM2+ (需要背板)
尺寸	165x150x135mm
含NF-A15 HS-PWM尺寸	165x150x161mm
重量	980g
含NF-A15 HS-PWM重量	1320g
材质	铜（底座和热管） 铝（散热鳍片） 焊接接缝和镀镍(表面电着黑化)
风扇兼容性	120x120x25mm, 140x150x25mm & 140x140x25mm (with 120mm holes)

NF-A15 HS-PWM风扇规格

尺寸	140x150x25mm
接口类型	4-pin PWM
轴心	SSO2
叶片形状	流量加速通道的A系列
框架技术	AAO™
输入功率上限	1.56W
电压范围	12V
平均无故障运行时间	> 150,000 h

NF-A15 HS-PWM	未使用(L.N.A)	使用(L.N.A)
转速上限（+/- 10%）	1500 RPM	1200 RPM
风量上限	140.2 m^3/h	115.5 m^3/h
噪音上限	24.6 dB(A)	19.2 dB(A)
风压上限	2.08 mmH_2O	1.51 mmH_2O

产品名称
Noctua NH-D15 chromax.black

商品编码
9010018000184

UPC编码
841501100185

包装尺寸(HxWxD)
235x190x268mm

毛重
2220g

保修期
6 年

建议零售价
799.00 CNY

产品信息

- 黑色 NH-D15 散热器
- 2个 NF-A15 HS-PWM Chromax. 黑色风扇
- 2个低噪音适配线（L.N.A.）
- 1个4针PWM一分二线
- NT-H1高级散热膏
- 黑色 SecuFirm2™安装套件
- Noctua 金属徽章

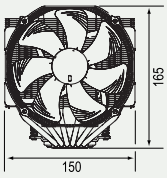

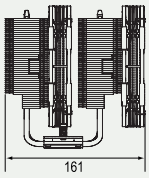

CHROMAX by NOCTUA

附注1:产品规格及信息仅提供参考，内容会随时更新，恕不另行通知，请咨询当地经销商了解详情。
附注2:产品颜色可能会因拍照光线误差或屏幕设定而与实际产品有所差异。我们会尽力提供正确与完整的数据，并保留更动、修正页面信息的权利，恕不另行通知。

www.noctua.at

noctua DESIGNED IN AUSTRIA

LGA115x

NOCTUA NH-D15 chromax.black INSTALLATION MANUAL

Scan this code to display multilingual manuals on your phone.

尊敬的顾客

感谢您选择了NOCTUA的NH-D15 chromax.black。在产品NH-D14的基础上，该散热器实现了其对于静音冷却性能的追求完美，我们的旗舰型NH-D15 chromax.black是具备优质性能的双塔风冷散热器，我们有信心能让你感受到我们对这款散热器的的研究、重视和投入。

享受您的NH-D15 chromax.black吧！

Yours sincerely,

Roland Mossig, Noctua CEO

本手册将指导您通过使用SecuFirm2™ 安装系统逐步完成安装过程。
在安装散热器之前，请参阅我们网站上的兼容性列表（www.noctua.at/compatibility）并确保散热器与您的主板完全兼容。也请你确保你的电脑机箱能为散热器提供足够的空间间隙。确保不会与其他任何组件产生兼容性问题（例如带散热片的高内存）。仔细检查散热器及其风扇不会与显卡或其他的PCIe卡接触到。Noctua不对由于兼容性问题所引起的任何损害或损失负责。

如果您遇到任何困难，请查看我们网站的常见问题解答（www.noctua.at/faqs）并尽快与我们的服务支持团队联系
support@yanyi-noctua.com
我们的网站同时提供本手册的多语言版本
www.noctua.at/cn

安装配件包

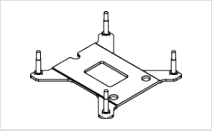

1个NM-IBP2 背板

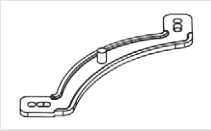

2个NM-IMB2 安装条

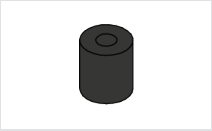

4个NM-IPS1塑料垫片

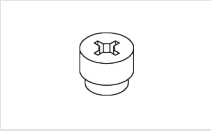

4个NM-ITS1 翼形螺钉

1 卸下主板

如果你想在已经组装好的电脑上使用散热器而你的机箱在主板托盘的后侧没有开口，那么你首先必须从机箱的主板上卸下主板。以便能够安装我们提供的背板。

2 安装背板

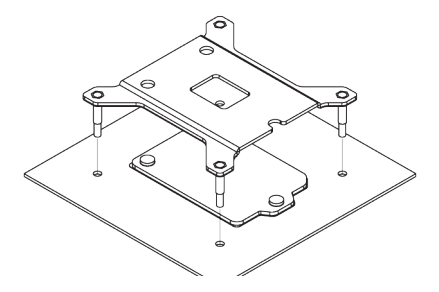

注意：所提供的背板将安装在主板原来的背板上，因此主板原来的背板也不能取下来。

将背板放在主板的背面，以便螺栓穿过安装孔。

注意：请确保提供的背板中的三个切口与主板原来背板的螺钉位置对齐。

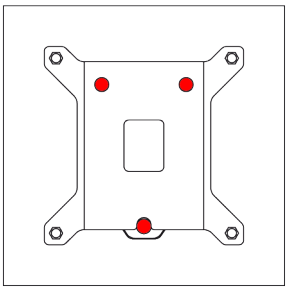

3 安装安装条

首先将塑料垫片放在背板的螺栓上，然后再添加安装条。

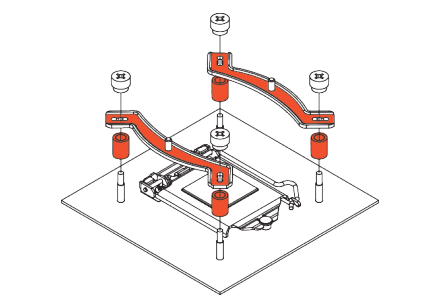

注意：根据你需要安装的方向，选择安装条的对齐方式。

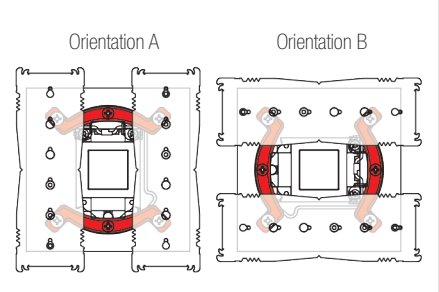

注意：确保安装条的弯曲凸起的一侧朝向外面。

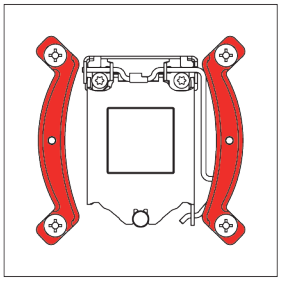

使用4个翼形螺钉固定好安装条。

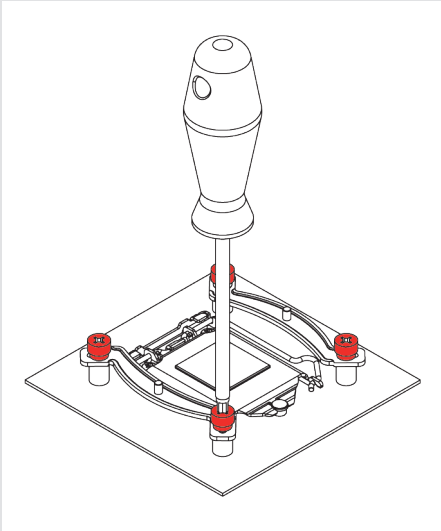

注意：轻轻拧紧螺丝直到停止为止，但不要使用过大的力气（最大扭矩0.6 Nm）。

4 使用导热膏

如果你的CPU上有残留的导热膏或导热垫的痕迹请先清理干净它们。然后按下一滴（3-4mm直径）NT-H1到CPU的中心。

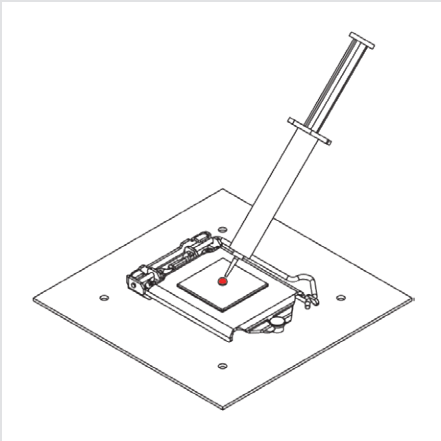

注意：使用过多的散热膏将降低导热性和 散热效果。

5 将散热器固定在CPU上

注意：请首先拆下散热器的风扇及底部的保护盖子。

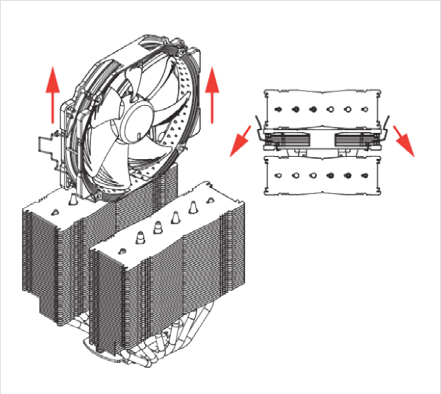

然后将散热器放在CPU上并使用螺丝将其拧到安装条的螺杆上。 每个螺钉拧2-3圈，然后重复，直到两者完全牢固。.

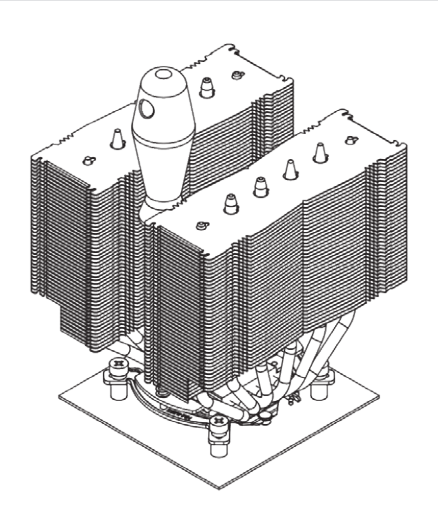

注意：轻轻拧紧螺丝直到停止为止，但不要使用过大的力气（最大扭矩0.6 Nm）。

6 安装风扇

重新把风扇安装在中间，同时，可以使用提供的安装钢夹（灰色）安装第二个风扇

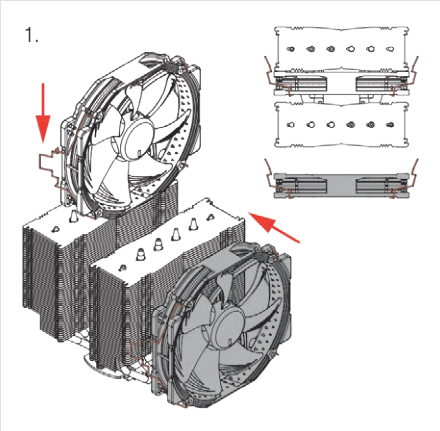

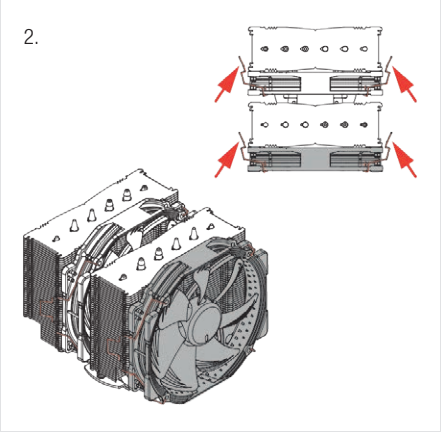

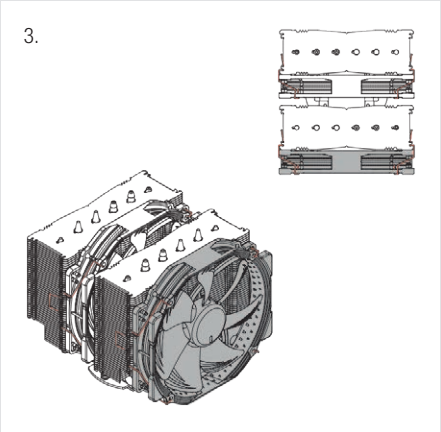

风扇一定得安装在散热器的中间，以确保与有高大散热模块内存的最大兼容性。可以在散热片的前鳍栈增加第二个风扇以进一步提升散热性能。

把风扇的连接头连接到主板接头上，如果有必要的话。可以使用附带的NA-YC1 Y型分接电缆连接二个风扇到一个主板接头上。

根据你的CPU和机箱内的温度，您可以使用我们提供的NA-RC7低噪音适配器(LNA)，以进一步降低风扇运行时的噪音。

注意：切记不要在Y型电缆前使用低噪音适配器(LNA)

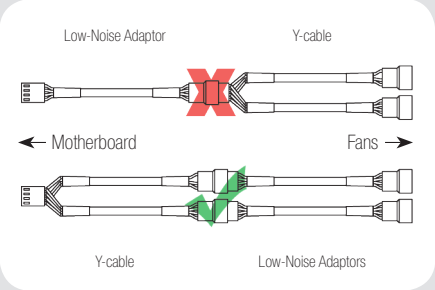

注意：当使用低噪音适配器的时候，为了避免CPU负载过高后温度增加，请使用相关的软件检查您的CPU温度(您的主板制造商有提供)。如果冷却效果不是很好，请增加配件透气或除去(超)低噪音适配器。

运输您的设备

我们在配送过程中因为不可能完全地计算或控制其它外在因素（例如在运输过程中）对设备产生外部影响，因此出于安全考虑，我们通常建议拆下散热器。如果你保持整套散热器，由于运输过程中的压力过大，而可能出现的任何损坏，Noctua不承担任何责任。

注意事项

环境湿度会对散热器表面造成氧化，请保证使用环境的干燥；散热器不宜用水冲洗，将造成散热器外观受潮腐蚀氧化。散热器运输、拆卸、移动过程中，请轻拿轻放，避免造成散热器的热管损伤、变形而影响散热效能。散热器热管鳍片变形和氧化不在保修范围内。

风扇运转过程需更换风扇端口时，请注意关闭电源，避免造成漏电、烧毁的特殊意外情况；请勿用手或者其他外物阻碍风扇叶片正常运转，避免造成运转时手部受伤或扇叶断裂飞出，造成人员损伤的特殊情况；使用螺丝安装风扇孔位时拧紧即可，勿过度用力引起扇叶边框或机箱变形。

保修，支持和常见问题解答

即使是再高品位的产品和严格的质量管理控制，都不可能完全确保没有质量问题。因此，我们的目标是给客户提供更方便更快捷的服务，我们提供长达6年的持久的保修期服务。

如果你的NH-D15 chromax.black遇到任何问题，请马上与我们的支持团队联系
(support@yanyi-noctua.com)

常见问题请访问我们网站上的常见问题解答问题部分。
网址 www.noctua.at/faqs.

noctua DESIGNED IN AUSTRIA

LGA20xx

NOCTUA NH-D15 chromax.black INSTALLATION MANUAL

Scan this code to display multilingual manuals on your phone.

尊敬的顾客

感谢您选择了NOCTUA的NH-D15 chromax.black。在产品NH-D14的基础上，该散热器实现了其对于静音冷却性能的追求完美，我们的旗舰型NH-D15 chromax.black是具备优质性能的双塔风冷散热器，我们有信心能让你感受到我们对这款散热器的的研究、重视和投入。

享受您的NH-D15 chromax.black吧！

Yours sincerely,

Roland Mossig, Noctua CEO

本手册将指导您通过使用SecuFirm2™ 安装系统逐步完成安装过程。
在安装散热器之前，请参阅我们网站上的兼容性列表（www.noctua.at/compatibility）并确保散热器与您的主板完全兼容。也请你确保你的电脑机箱能为散热器提供足够的空间间隙。确保不会与其他任何组件产生兼容性问题（例如带散热片的高内存）。仔细检查散热器及其风扇不会与显卡或其他的PCIe卡接触到。Noctua不对由于兼容性问题所引起的任何损害或损失负责。

如果您遇到任何困难，请查看我们网站的常见问题解答（www.noctua.at/faqs）并尽快与我们的服务支持团队联系
support@yanyi-noctua.com
我们的网站同时提供本手册的多语言版本
www.noctua.at/cn

安装配件包

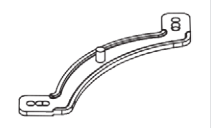

2个NM-IMB2安装条

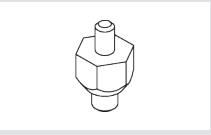

4个NM-IBT2 螺栓

4个NM-ITS1翼形螺丝

1 安装安装条

首先把NM-IBT2的螺栓放在LGA2011插槽的安装孔位。

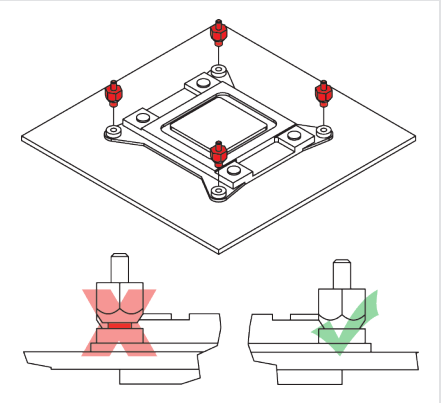

然后把NM-IMB2安装条在螺栓上。

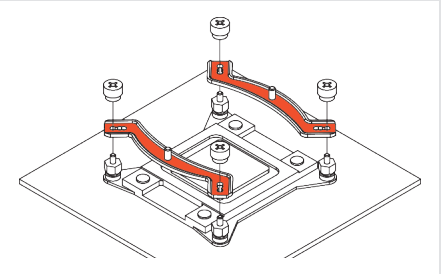

注意：根据你所需要散热器的最终安装方向，选择安装条的位置。

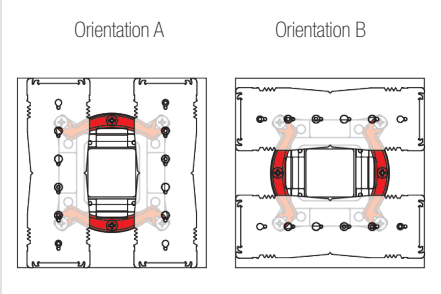

注意：请确保安装条弯曲的一侧朝外。

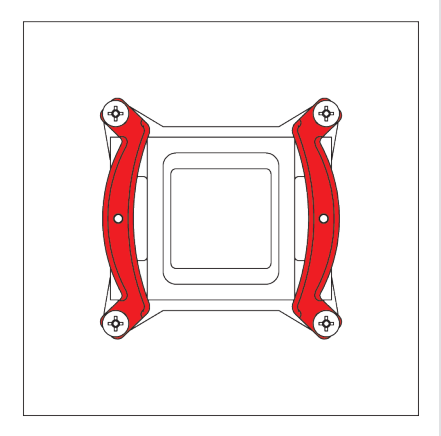

使用4个翼形螺钉固定好安装条。

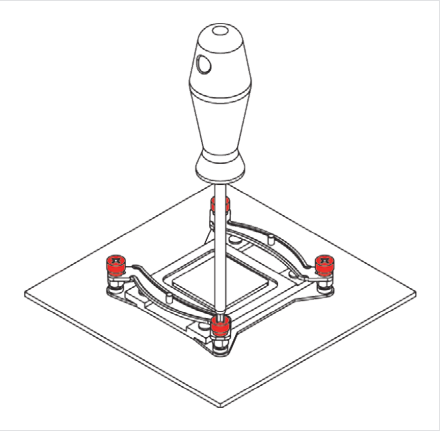

注意：轻轻拧紧螺丝直到停止为止，但不要使用过大的力气（最大扭矩0.6 Nm）。

2 使用导热膏

如果你的CPU上有残留的导热膏或导热垫的痕迹请先清理干净它们。然后按下一滴（3-4mm直径）NT-H1到CPU的中心。

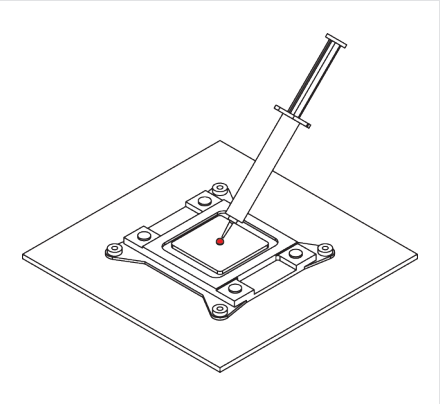

注意：使用过多的散热膏将降低导热性和 散热效果。

3 将散热器固定在CPU上
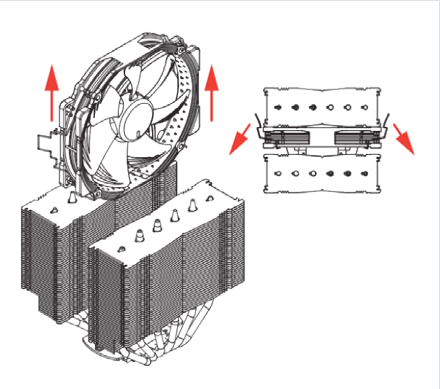
注意：请首先拆下散热器的风扇及底部的保护盖子。