零部件清单

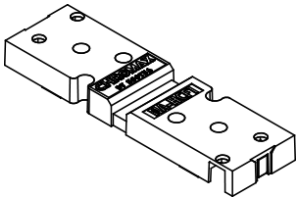

NA-HCF1 fixture
适用型号NA-HC1/HC2

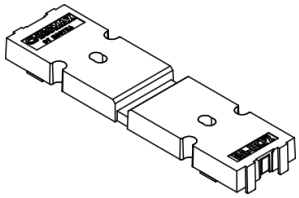

NA-HCF2 fixture
适用型号NA-HC3/HC4/HC5/HC6

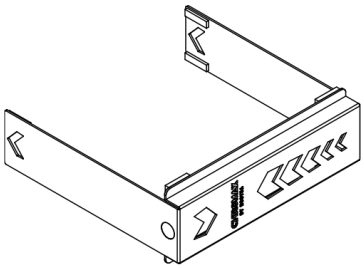

适用型号NA-HC1/HC3/HC5

NA-HCC1钢夹

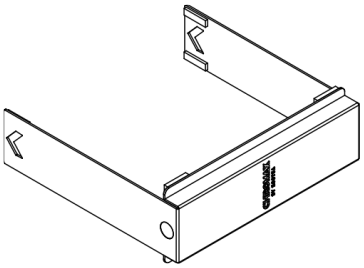

适用型号NA-HC2/HC4/HC6

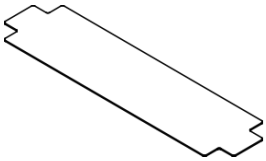

NA-HCi嵌体

NA-HC1/HC2　盖子将散热器的高度提高了6mm（从158到164mm），宽度增加了3mm（从125mm到128mm）。
请确保您的系统提供足够的空间，并且盖子不与其他任何组件（如PCIe卡）接触！

NA-HC3/HC4　盖子将散热器的高度提高了5mm（从160到165mm），宽度增加了3mm（从150mm到153mm）。 请确保您的系统提供足够的空间，并且盖子不与其他任何组件（如PCIe卡）接触！

NA-HC5/HC6　盖子将散热器的高度提高了7mm（从165mm到172mm），宽度增加了3mm（从150mm到 153mm）。请确保您的系统提供足够的空间，并且盖子不与其他任何组件（如PCIe卡）接 触！

! 如果您的CPU散热器还没有安装，请按照散热器的安装手册安装好散热器，并将风扇连接到散热器。

适用型号：NA-HC1/HC5

1 将散热器盖放在散热器的顶部。

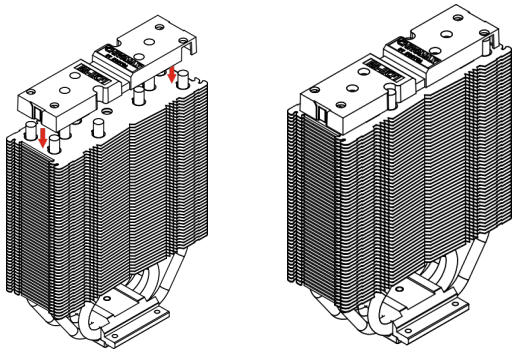

2 使用钢夹将散热盖连接到散热器上。请注意，钢夹必须从连接顶部和第二个散热器翅片的下方。

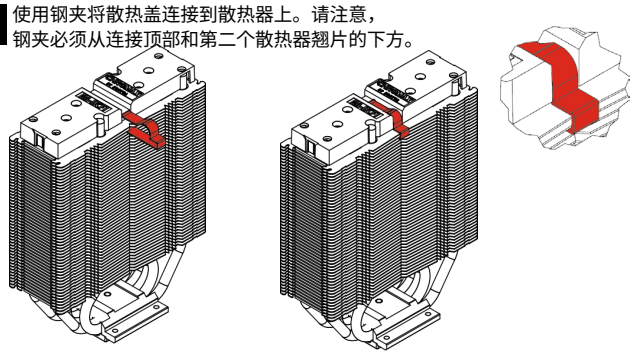

3 选择一种彩色镶嵌物，取下保护膜，并将其放入盖子上面。

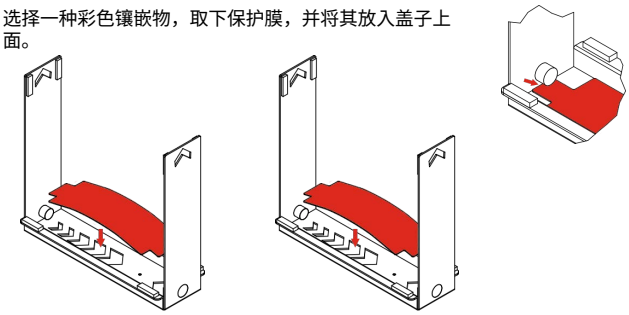

4 将盖子滑过散热器，直到磁铁卡入到位。确保盖子是否正好位于散热器上。

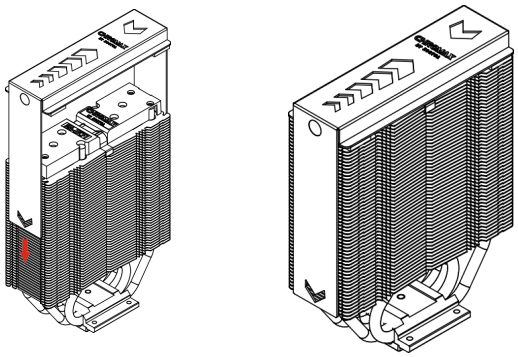

适用型号：NA-HC3

1 将散热器盖放在散热器的顶部。

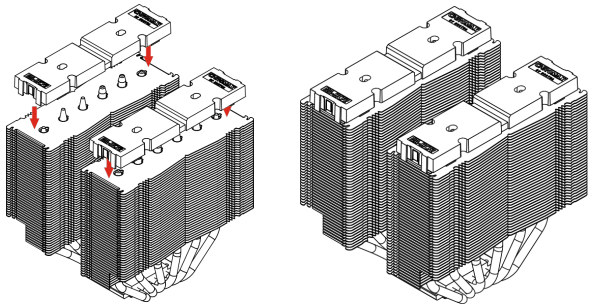

2 使用钢夹将散热盖连接到散热器上。请注意，钢夹必须从连接顶部和第二个散热器翅片的下方。

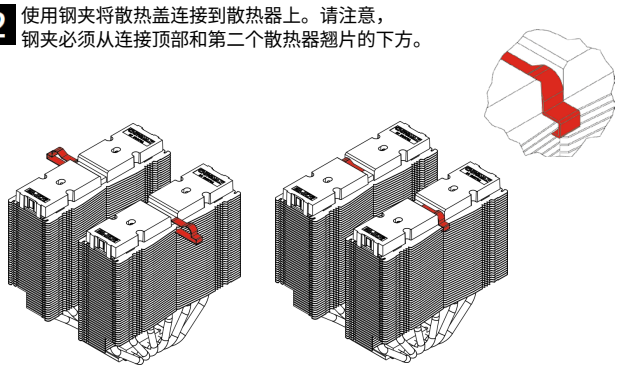

3 选择一种彩色镶嵌物，取下保护膜，并将其放入盖子上面。

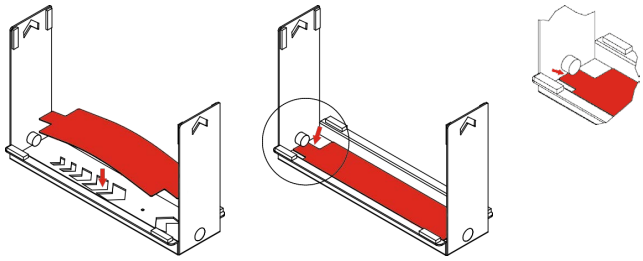

4 将盖子滑过散热器，直到磁铁卡入到位。确保盖子是否正好位于散热器上。

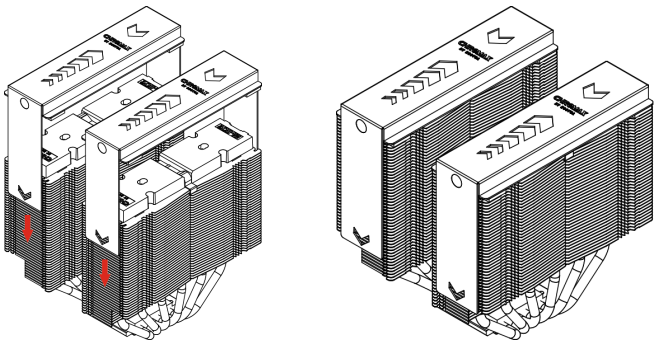

适用型号：NA-HC2/HC6

1 将散热器盖放在散热器的顶部。

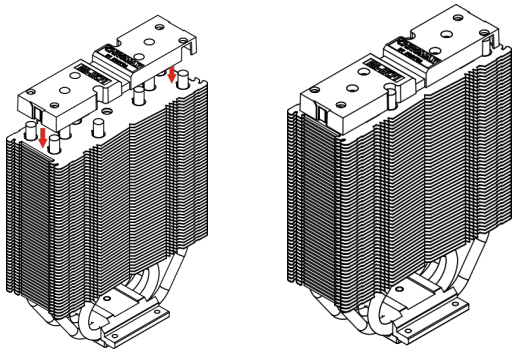

2 使用钢夹将散热盖连接到散热器上。请注意，钢夹必须从连接顶部和第二个散热器翅片的下方。

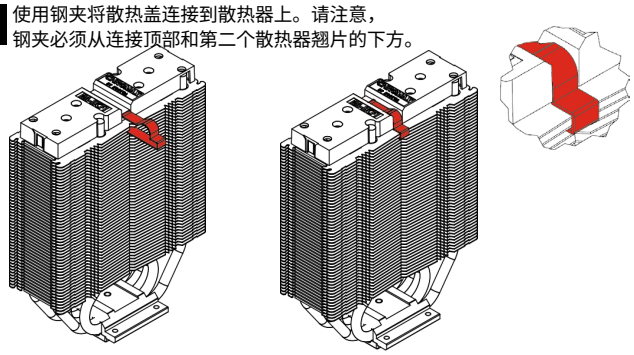

3 选择一种彩色镶嵌物，取下保护膜，并将其放入盖子上面。

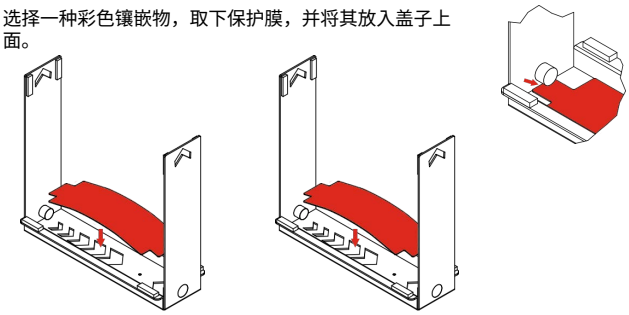

4 将盖子滑过散热器，直到磁铁卡入到位。确保盖子是否正好位于散热器上。

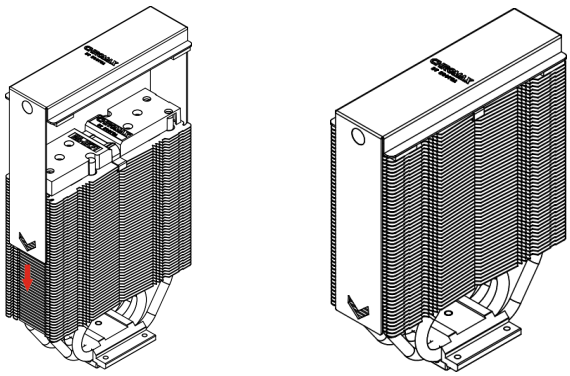

适用型号：NA-HC4

1 将散热器盖放在散热器的顶部。

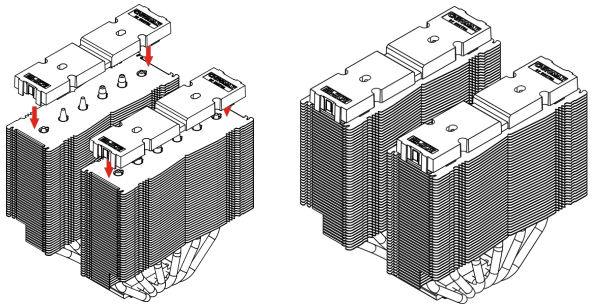

2 使用钢夹将散热盖连接到散热器上。请注意，钢夹必须从连接顶部和第二个散热器翅片的下方。

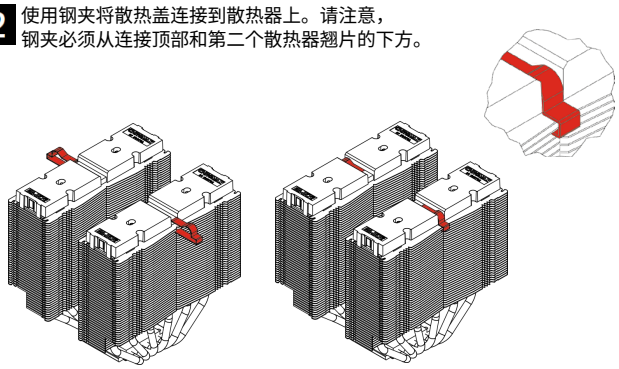

3 选择一种彩色镶嵌物，取下保护膜，并将其放入盖子上面。

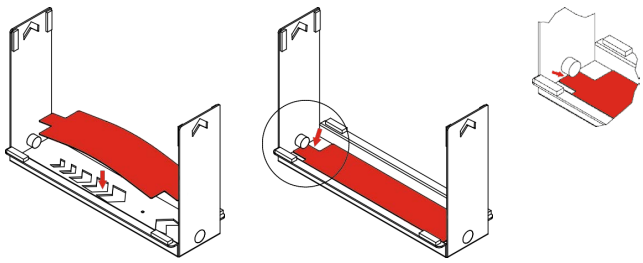
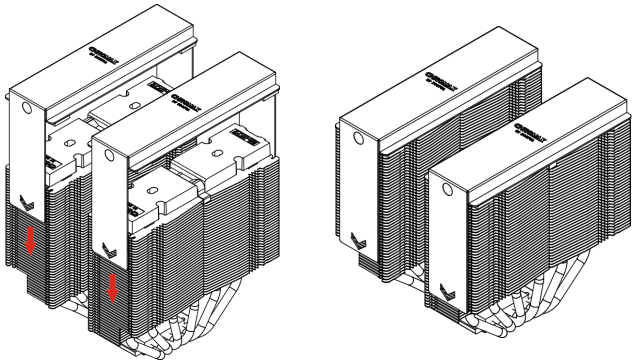
4 将盖子滑过散热器，直到磁铁卡入到位。确保盖子是否正好位于散热器上。