NOCTUA NH-D12L
INSTALLATION MANUAL

Scan this code to display multilingual manuals on your phone.

INTEL | AMD

尊敬的顾客

非常感谢您选择 Noctua NH-D12L Chromax.Black。

NH-D12L Chromax.Black是一款低高度的120毫米CPU散热器，旨在将出色的安静散热性能与卓越的机箱兼容性相结合，它是需要高效散热效率但无法安装更大的NH-U12A散热器用户的理想选择！

享受您的NH-D12L Chromax.Black！

Yours sincerely,

Roland Mossig, Noctua CEO

本手册将一步一步地指导您通过使用SecuFirm2™安装系统来完成安装。

在安装散热器之前，请查阅我们网站（ncc.noctua.at）上的兼容性信息，确认散热器与主板完全兼容。

另外，请确保您的电脑机箱能给散热器提供足够的空间，并且与其他任何组件（例如，高内存模块）都不会有兼容性问题。

仔细检查散热器和风扇夹是否触碰到VGA卡，其他PCIe卡，主板散热组件或其他的任何组件。

对于因兼容性问题引起的任何损坏或损失，Noctua不承担任何责任。

如果您遇到任何困难，请查看我们网站上的常见问题解答（www.noctua.at/cn/faqs），或通过support@yanyi-noctua.com与我们的支持团队联系。

本手册的多语言版本可在我们的网站上获得：www.noctua.at/manuals

INTEL LGA1851, LGA1700, LGA1200 & LGA115x

安装配件包

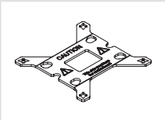

1x NM-IBP4
背板

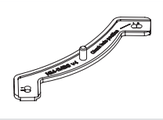

2x NM-IMB3
安装支架

4x NM-ICS1
插入式垫片

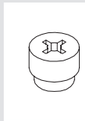

4x NM-ITS1
指旋螺丝

4x NM-IBT5
螺栓

4x NM-IPS1
黑色塑料垫片用于
LGA1200/115x

4x NM-IPS3
蓝色塑料垫片用于
LGA1851/1700

1 移除主板

如果您想要在已经安装了散热组件的主板上安装这款散热器。首先您必须拆下主板后面的背板，以便安装我们附送的安装背板。

2 安装背板

首先，确定背板的哪一面应该面对主板（标有警告标志）。然后为您的插槽选择合适的孔间距，从对面将四个螺栓插入背板（SecuFirm2™安装套件标有型号名称和孔间距编号)的适当位置。

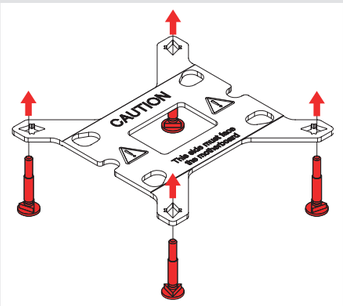

安装孔位置1是用于LGA1200/115x（LGA1150，LGA1151，LGA1155，LGA1156）安装孔位置2是用于LGA1851/LGA1700:

位置 1:
LGA1200/115x

位置 2:
LGA1851/1700

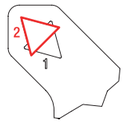

使用NM-ICSI插入式垫片固定螺栓。

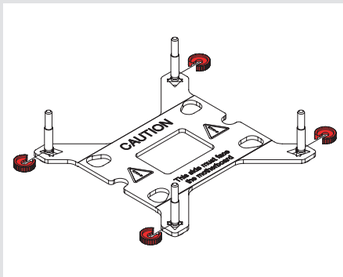

3 放置背板

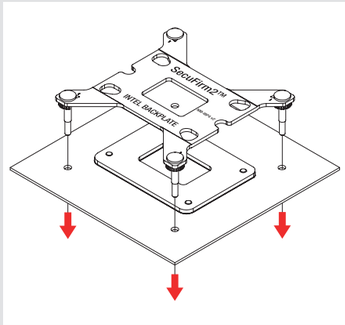

注意：散热器提供的背板将安装在原主板的背板上，因此切勿取下原主板的原有的背板。

将背板放在主板的背面，使螺栓从安装孔中穿出。

4 安装支架

请根据您所使用的是LGA1200/LGA115X(LGA1150,LGA1151,LGA1155,LGA1156)还是LGA1851/LGA1700主板插槽，选择正确的一组塑料垫片以及安装条上正确的一组安装孔位。

黑色的NM-IPSI塑料垫片是用于LGA1200/LGA115X(LGA1150,LGA1151,LGA1155,LGA1156)的，而蓝色的NM-IPS3塑料垫片则是使用在LGA1851/LGA1700上的。

LGA1200/115x

NM-IPS1 (black)

LGA1851/1700

NM-IPS3 (blue)

安装孔位置1是用于LGA1200/115x（1150，LGA1151，LGA1155）安装孔位置2是用于LGA1851/LGA1700：

位置 1:
LGA1200/115x

位置 2:
LGA1851/1700

将塑料垫片放在散热器背板的螺栓上，然后再放上安装支架。

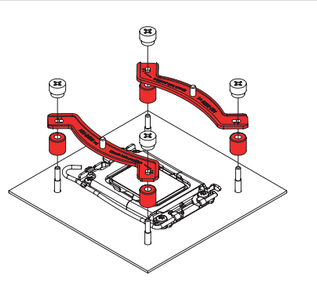

注意：根据您所需要的散热器最终安装方向，选择安装支架的位置。

位置 A

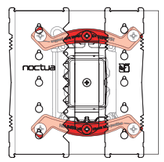

位置 B

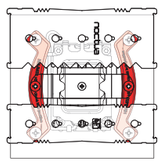

注意：请确保安装支架弯曲凸起的一侧朝外。

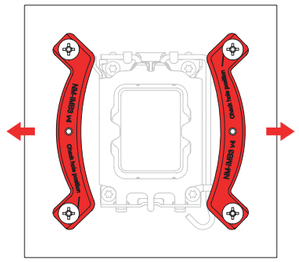

使用4个 NM-ITSI 指旋螺丝固定安装支架。

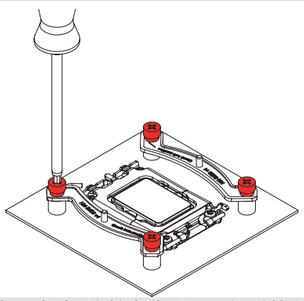

注意：轻轻地拧紧螺丝，直到他们拧不动为止，切记不要过度用力（最大扭矩0.6Nm）。

5 涂抹散热膏

如果您的CPU上还残留其它散热膏或散热垫残余，请首先清理干净它们，然后按照下图所示涂上相应的NT-H1散热膏。

LGA1851/LGA1700涂上五个位置点的散热膏，4周大约2mm大小每个点，中间位置大约3-4mm的大小剂量。

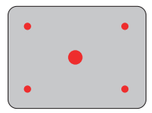

LGA1200/LGA115X(LGA1150,LGA1151, LGA1155,LGA1156)插槽的只需在中间挤上大约4-5mm大小剂量的散热膏。

注意：使用过多的散热膏将降低导热性和散热效果。

6 散热器安装

注意：请首先拆下散热器的风扇及底部的保护盖子。

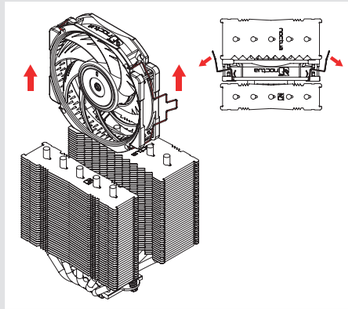

然后将散热器放到CPU上，再将其拧到安装杆的螺纹上。每个螺丝拧动2-3转，然后重复动作，直到两个螺丝完全拧紧为止。

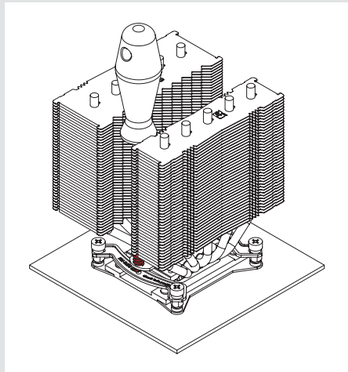

注意：轻轻地拧紧螺丝，直到他们拧不动为止，切记不要过度用力（最大扭矩0.6Nm）。

7 风扇安装

重新把风扇安装在散热器中间，或者可以选择使用我们提供的风扇安装卡扣（灰色）安装第二个风扇。

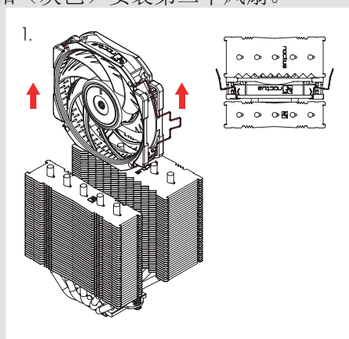

NOCTUA NH-D12L
INSTALLATION MANUAL

Scan this code to display multilingual manuals on your phone.

2.

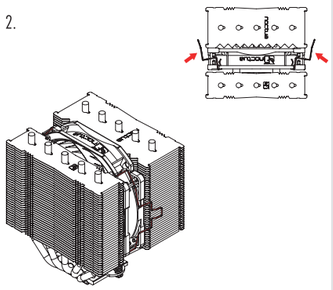

3.

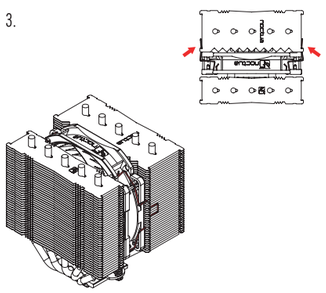

将风扇连接到主板的CPU风扇接头上。根据您的CPU和机箱内的温度，您可以使用我们随附的NA-RC14低噪音适配器(L.N.A.) 以进一步降低风扇运行时的噪音。
注意：使用L.N.A.时，请使用合适的软件（例如，您的主板制造商自带的相应应用程序）检查CPU的温度，以避免因温度升高而导致CPU自动节流。如果散热器的散热性能不足，请增加机箱的通风性能或移除掉低噪音适配器。

添加第二个风扇

NH-D12L提供一组额外的风扇夹，用于在散热片的前面或后面安装第二个NF-A12x25r PWM风扇，以进一步提高散热性能。请注意，随带的风扇夹仅支持圆形框架的NF-A12x25r 风扇，不能用于安装标准的方形120mm风扇。另外请注意，第二个NF-A12x25r 风扇通常位于内存或主板的I/O端的的顶部，从而将散热器的总高度增加到145毫米以上。因此，在添加第二个风扇之前，请确认您的机箱有足够的空间。例如，如果风扇位于内存的上方，并且您的内存模块高50毫米，则您将需要170毫米的机箱空间（50毫米内存+120毫米风扇）。

! 设备运输

由于这款散热器重量比较轻，所以无需将其取下进行运输。

! 保修，支持和常见问题解答

即使是再优质的产品和严格的质量管理控制，都不可能完全确保产品没有质量问题。因此，我们的目标是给客户提供更方便更快捷的服务，我们提供持久期长达6年的保修服务。

如果您的NH-D12L Chromax.Black遇到任何问题，请马上与我们的支持团队联系(support@ya-nyi-noctua.com)。

常见问题请访问我们网站上的常见问题解答问题部分www.noctua.at/cn

注意事项：

环境湿度会对散热器表面造成氧化，请保证使用环境的干燥；散热器不宜用水冲洗，将造成散热器外观受潮腐蚀氧化。散热器运输、拆卸、移动过程中，请轻拿轻放，避免造成散热器的热管损伤、变形而影响散热效能。散热器热管鳍片变形和氧化不在保修范围内。

风扇运转过程需更换风扇端口时，请注意关闭电源，避免造成漏电、烧毁的特殊意外情况；请勿用手或者其他外物阻碍风扇叶片正常运转，避免造成运转时手部受伤或扇叶断裂飞出，造成人员损伤的特殊情况；使用螺丝安装风扇孔位时拧紧即可，勿过度用力引起扇叶边框或机箱变形。

AMD AM5 & AM4

安装配件包：

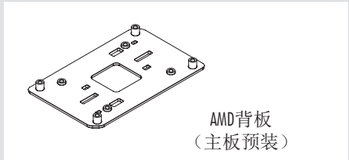

AMD背板
（主板预装）

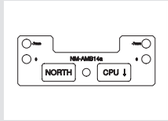

NM-AMB14a
安装杆

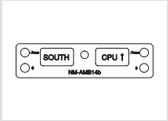

NM-AMB14b
安装杆

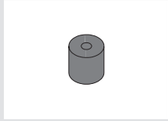

4x NM-APS4
灰色塑料垫

4x NM-ALS1
长螺丝

1 安装背板

如果您的主板以前安装过CPU散热器或散热组件，请首先移除它们,SecuFirm2™ 安装系统需要安装个背板在您的主板后面。

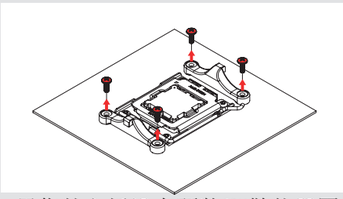

如果您的主板没有预装CPU散热器固定模块，主板应该有附带AMD原始背板。请将背板放在主板的背面，使背板的螺纹穿过主板的安装孔，如下图所示。如果您的主板不包含这个背板，请通过support@yanyi-noctua.com与Noctua团队取得联系。

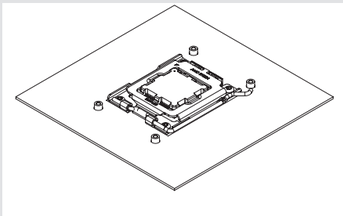

2 安装支架

首先将塑料垫片放在背板的螺杆上，然后使用四个 NM-ALS1 长螺丝固定NM-AMB14 安装支架。

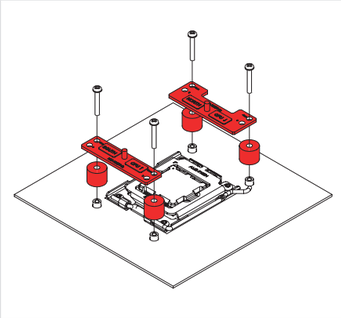

在AM5和AM4 的Ryzen 5000/3000系列 CPU上，需选择-7mm偏移孔位置，以确保更好的的接触压力和性能。

在其他AM4 CPU上，如果偏移位置（例如与主板散热器的间隙）存在一些兼容性的问题，请选择标准的位置（0）。

偏移位置

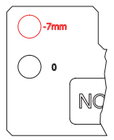

标准位置
(无偏移)

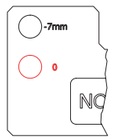

偏移位置

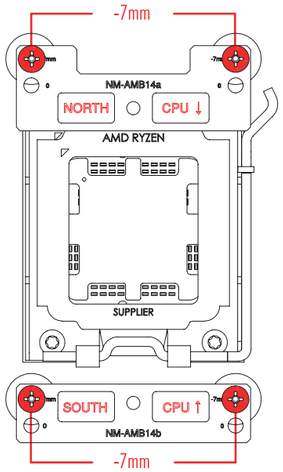

标准位置
(无偏移)

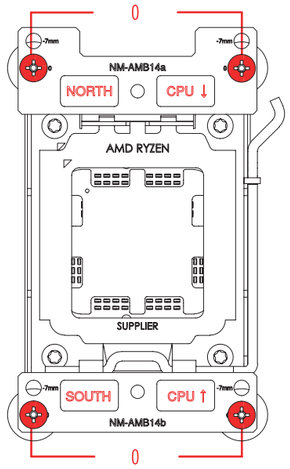

注意：确保"CPU的箭头标记是指向CPU，带有"北"标记的NM-AMB14a条安装在插槽的北侧（顶部），带有"南"标记的NM-AMB14b条安装在插槽的南侧（底部），如上所示

轻轻拧紧螺丝，直到螺丝拧不动为止，但不要用力过大（上限扭矩为0.6 Nm）。

3 涂抹散热膏

如果您的CPU上还残留其它散热膏或散热垫残余，请首先清理干净它们。对于 AM4，在角落附近涂抹 4 个直径为大概2mm的小点，在散热器中心涂抹 1 个直径为 3-4mm的小点。对于 AM5，在散热片中心涂抹 1 个直径为3-4mm的点即可。

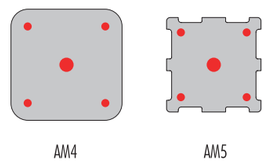

AM4 AM5

注意：使用过多的散热膏将降低导热性和散热效果。

4 安装散热器

请参考英特尔安装手册的第6步。

5 风扇安装

请参考英特尔安装手册的第7步。

! 设备运输

由于这款散热器重量比较轻，所以无需将其取下进行运输。

! 保修，支持和常见问题解答

即使是再优质的产品和严格的质量管理控制，都不可能完全确保产品没有质量问题。因此，我们的目标是给客户提供更方便更快捷的服务，我们提供持久期长达6年的保修服务。

如果您的NH-D12L Chromax.Black遇到任何问题，请马上与我们的支持团队联系(support@ya-nyi-noctua.com)。

常见问题请访问我们网站上的常见问题解答问题部分www.noctua.at/cn

22
PAP