亲爱的顾客:

感谢您选择NOCTUA NH-L9i chromax.black散热器相信这个包含了我们所有关键技术及屡获殊荣的、尺寸极小、高度结构紧凑的散热器一定能为您的HTPCS和小型紧凑型机箱提供安静的散热，我们有信心你一定感受到了我们对这款产品细心的研究。重视和关注。

分享受您的NOCTUANH-L9ichromax.black吧!

Yours sincerely,

Roland Mossig, Noctua CEO

本手册将指导您通过使用SecuFirm2™安装系统逐步完成安装过程。
在安装散热器之前，请参阅我们网站上的兼容性列表（www.noctua.at/compatibility）并确保散热器与您的主板完全兼容。也请你确保你的电脑机箱能为散热器提供足够的空间间隙。确保不会与其他任何组件产生兼容性问题（例如带散热片的高内存）。仔细检查散热器及其风扇不会与显卡或其他的PCIe卡接触到。Noctua不对由于兼容性问题所引起的任何损害或损失负责。

如果您遇到任何困难，请查看我们网站的常见问题解答（www.noctua.at/faqs）并尽快与我们的服务支持团队联系
support@yanyi-noctua.com
我们的网站同时提供本手册的多语言版本
www.noctua.at/cn

安装配件包

4个NM-IBT4 螺钉

1 使用导热膏

如果你的CPU上有残留的导热膏或导热垫的痕迹请先清理干净它们。然后按下一滴（3-4mm直径）NT-H1到CPU的中心。

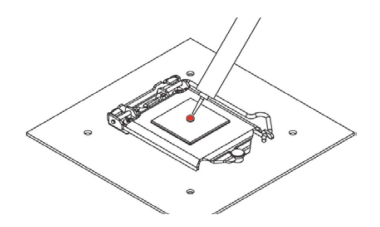

注意：使用过多的散热膏将降低导热性和 散热效果。

2 把散热器安装在CPU上

注意：请先拿掉散热器底部的保护盖子。

然后把散热片放到CPU上。并从主板的后面通过安装螺丝固定好。

1.

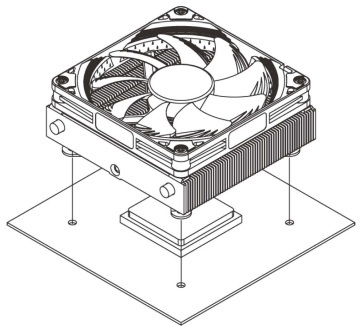

2.

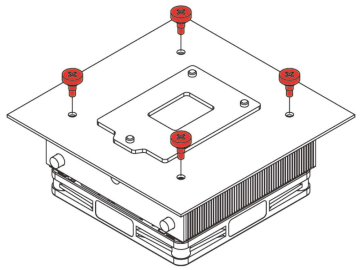

3.

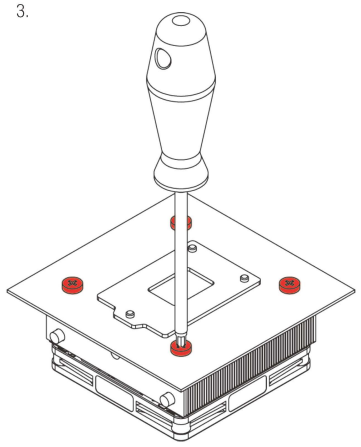

注意：轻轻拧紧螺丝直到停止为止，但不要使用过大的力气（最大扭矩0.6 Nm）。

3 安装风扇

连接风扇到主板上

根据你的CPU和机箱内的温度，你可以连接我们所提供的NA-RC7低噪音适配器（LNA），以进一步降低风扇运转的噪音。

注意：当使用低噪音适配器的时候，为了避免CPU负载过高后温度增加，请使用相关的软件检查您的CPU 温度 (您的主板制造商有提供)。如果冷却效果不是很好，请增加配件透气或去除低噪音适配器。

如果你想使用一个92x25mm风扇以进一步提高散热性能，请您先取下预装的NF-A9x14风扇，并使用附带的螺丝安装92x25mm风扇。

保修，支持和常见问题解答

即使是再高品位的产品和严格的质量管理控制，都不可能完全确保没有质量问题。因此，我们的目标是给客户提供更方便更快捷的服务，我们提供长达6年的持久的保修期服务。

如果你的NH-L9i chromax.black遇到任何问题，请马上与我们的支持团队联系
(support@yanyi-noctua.com)

常见问题请访问我们网站上的常见问题解答问题部分。
网址 www.noctua.at/faqs.

NOCTUA 保修政策

保修期限：NOCTUA产品自原始购买之日起享有 6 年内保修期。
维修方式：根据具体的故障情况对配件进行维修或更换。
根据中国的三包法律和法规，上述政策仅适用于在中国大陆购买的NOCTUA产品。如果产品是从中国大陆以外的地区购买，将不在中国的三包法律和法规涵盖范围内。
上述承诺不适用于下列情况：已逾保修期；产品存在物理性损坏，挤压变形等，请向物流公司或经销商申请索赔；未按说明书要求、错误或不当使用、保管、保养或操作产品造成的故障或损坏；产品被私自拆卸、改装；非产品所规定的工作环境等造成的故障或损坏；因不可抗力，如自然灾害等造成的损坏；因意外因素或人为原因导致的故障或损坏等。

根据产品送修时的故障现象，产品寄送至我司中心检测、修理、更换，将由维修中心通过专业的诊断进行检测并确定相应的维修、更换方案。导热膏、矽胶产品、 CPU散热器、炫彩铝盖，产品使用后外观问题不在保修范围内。

在法律允许的范围内，上述保修政策可能不时更新。

公司名称：深圳市皇鹰冠科技有限公司
经营地址：深圳市福田区八卦路25号八卦岭工业区514栋505-506
联系电话：0755 83665577
保修网址:http://noctua.at/cn/support/rma-form