尊敬的顾客：

非常感谢你使用NOCTUA NH-U12S散热器。NH-U12S是NOCTUA屡获殊荣的NH-U12散热器的最新型号。NH-U系列在2005年推出时就成为广大使用者选择优质低噪音CPU散热器的标准。并获得过超过400多个硬件网站和杂志的推荐和好评。
享受你的NH-U12S吧！

敬上，谨启

NOCTUA CEO Roland Mossig

本手册将一步一步地指导你通过使用secufirm2(tm)安装系统来完成安装。在安装散热器之前，请参考我们网站上的兼容性列表并确认散热器和主板是否完全兼容。如遇到任何疑问，可前往我们的网站查看常见问题解答，也可通过邮箱support@yanyi-noctua.com寻求技术支持与帮助。NOCTUA公司对于由于兼容性问题所引起的损坏将不负任何责任。

www.noctua.at/cn网站提供中文语言版本的使用手册。

安装配件包

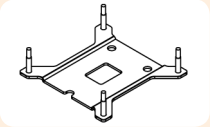

1个NM-IBP2背板

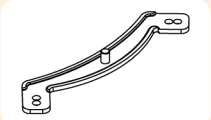

2个NM-IMB3坚固括号架

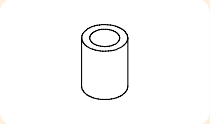

4个NM-IPS1垫片

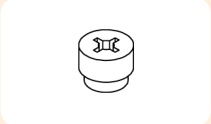

4个NM-ITS1翼形螺钉

步骤1

折下主板

如果你需要在一台已经装好风扇的电脑上使用这款散热器，首先你必须拆下主板。以便能够安装所提供的背板。

步骤2

安装背板

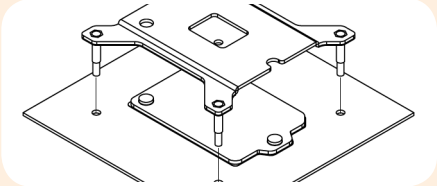

注意：所提供的背板将安装在主板的后扣背板上，因此主板的后扣背板绝对不能取下。

把背板放在主板的后面，并使螺栓通过安装孔位。

注意：请确保提供的背板通过这三个切口锁定在主板的后扣背板上。

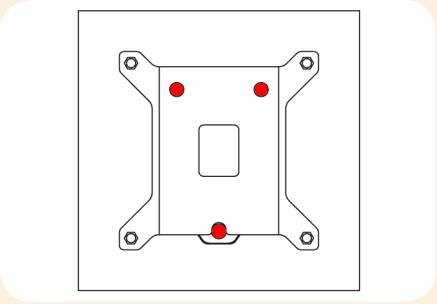

步骤3

安装固定括号架

首先把塑料垫片放在背板的螺栓上。然后再添加固定括号架。

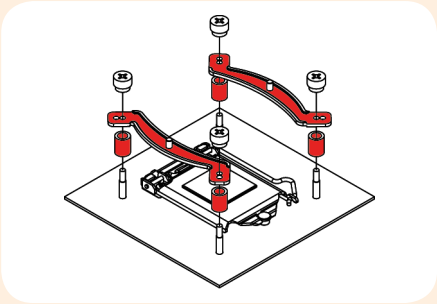

注意：根据你所需要散热器的最终安装方向，选择固定括号架的位置。

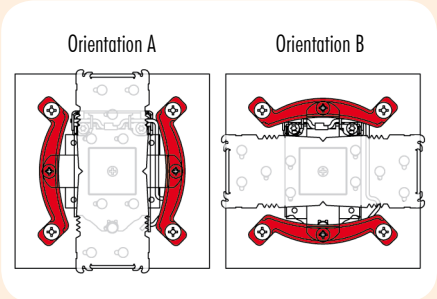

注意：请确保固定括号架弯曲的一侧朝外。

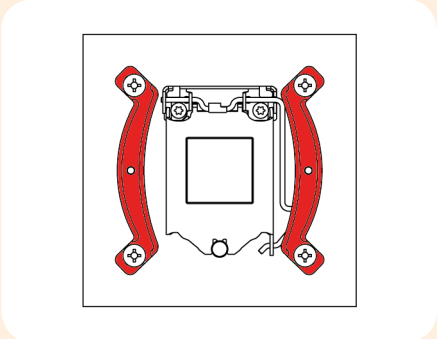

使用翼形螺钉固定固定括号架.

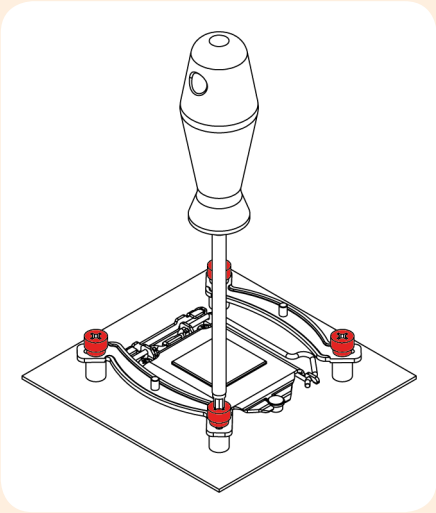

注意：轻轻地拧紧螺丝，直到他们拧不动为止，切记不要过度用力。

步骤4

涂上散热膏

如果您的CPU上还残留其它散热膏或散热垫残余，请首先清净它们，挤压一小滴（直径4-5mm)NT-H1在CPU的中央，涂试均匀。

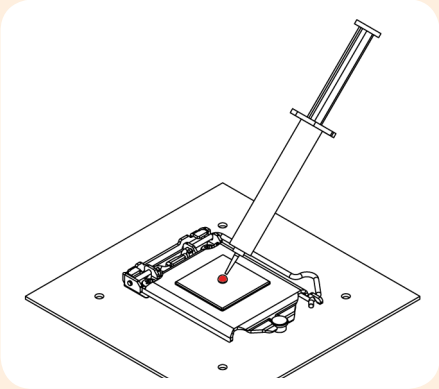

注意：使用过多的散热膏将降低导热性和散热效果。

步骤5

将散热器固定在CPU上

注意：请首先拆下散热器的风扇及底部的保护盖子。

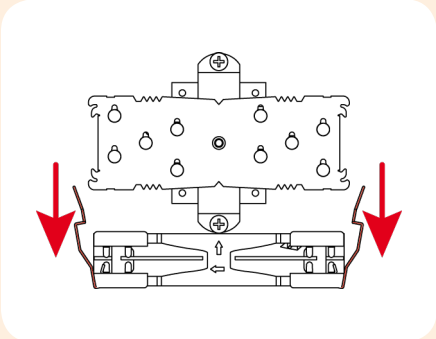

然后把到散热片放到CPU上，并用螺丝拧紧到固定括号架的螺栓上。

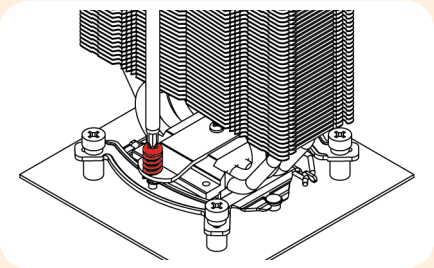

注意：螺丝拧紧直到拧不动为止，

步骤6

安装风扇

使用提供的安装夹把风扇重新安装到散热片上。

1.

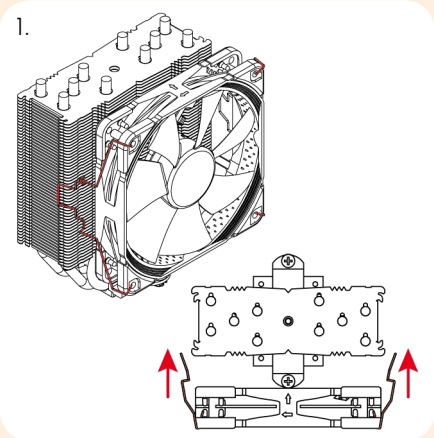

2.

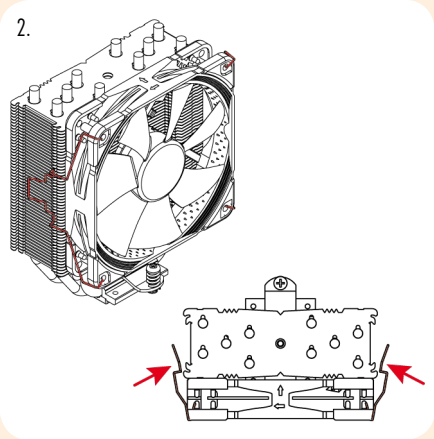

3.

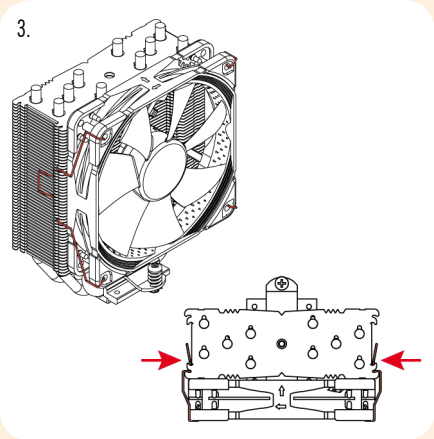

将风扇插到主板的CPU风扇插头上。

根据你的CPU和机箱内的温度，你可以使用所提供的NA-RC6低噪音适配器（L.N.A.）以进一步降低风扇的运行噪音。

注意：当使用低噪音适配器的时候，为了避免CPU负载过高后温度增加，请使用相关的软件检查您的CPU温度(您的主板制造商有提供)。如果冷却效果不是很好，请增加配件透气或除去低噪音适配器。

增加第二个风扇

NH-U12S提供一组额外的风扇安装配件和一组较厚的防振垫，以供用户采用推/拉的模式安装第二个NF-F12风扇，以进一步提高散热性能。

如果空间允许。请使用较厚的防振垫在NF-F12风扇上，以提供声学效果。NF-F12风扇提供的Y型电缆可以通过同一个主板的风扇接头同时控制二个风扇的速度。

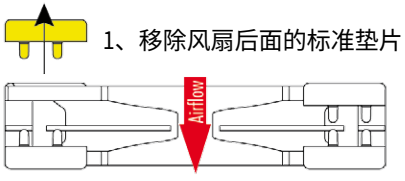

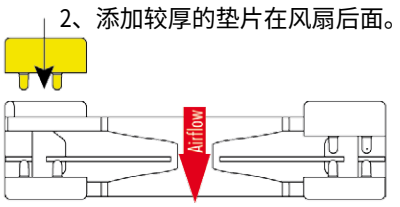

前风扇标准垫片

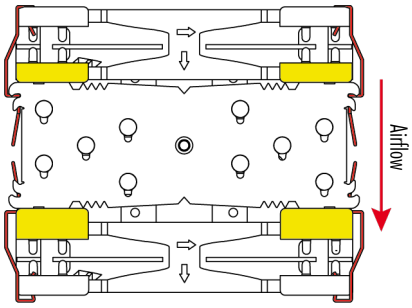

后风扇较厚垫片

夹厚垫片的位置：

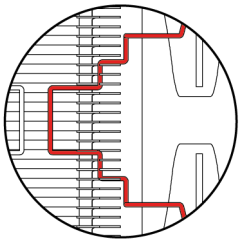

标准垫片的位置

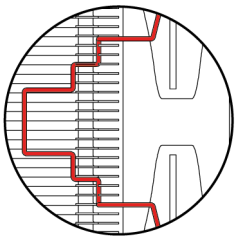

NOCTUA建议在双风扇模式下使用NF-F12风扇，当然也可以通过风扇夹安装大多数其它的风扇，在这种情况下，请在散热片上使用所提供的不干胶抗震动条。以免风扇震动传输到散热器上。

保修，支持和常见问题解答

即使是再高品位的产品和严格的质量管理控制，都不可能完全确保没有质量问题。因此，我们的目标是给客户提供更方便更快捷的服务，我们提供长达6年的持久的保修期服务。

如果你的NH-U12S遇到任何问题，请马上与我们的支持团队联系(support@yanyi-noctua.com)

常见问题请访问我们网站上的常见问题解答问题部分
www.noctua.at/cn

Noctua NH-U12S | 安装说明 | LGA2011

Scan this code to display multi-lingual manuals on your mobile phone.

尊敬的顾客：

非常感谢你使用NOCTUANH-U12S散热器。NH-U12S是NOCTUA屡获殊荣的NH-U12散热器的新型号。NH-U系列在2005年首次推出时就成为广大使用者选择优质低噪音CPU散热器的标准。并获得过超过400多个硬件网站和杂志的推荐和好评。
享受你的NH-U12S吧！

敬上，谨启

NOCTUA CEO Roland Mossig

本手册将一步一步地指导你通过使用secufirm2(tm)安装系统来完成安装。在安装散热器之前，请参考我们网站上的兼容性列表并确认散热器和主板是否完全兼容。如遇到任何疑问，可前往我们的网站查看常见问题解答，也可通过邮箱support@yanyi-noctua.com寻求技术支持与帮助。NOCTUA公司对于由于兼容性问题所引起的损坏将不负任何责任。

www.noctua.at/cn 网站提供中文语言版本的使用手册。

安装配件包

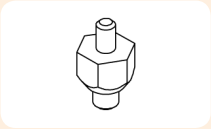

NM-IBT2螺栓

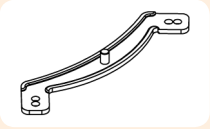

NM-IMB3安装紧固架

4个NM-ITS1翼形螺丝

步骤1

安装固定括号架

首先把NM-IBT2的螺栓放在LGA2011插槽的安装孔位。

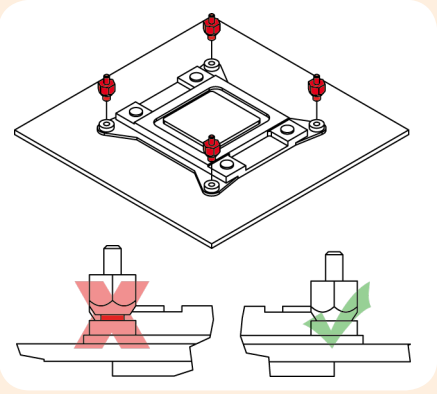

然后把NM-IMB2紧固支架放在螺栓上。

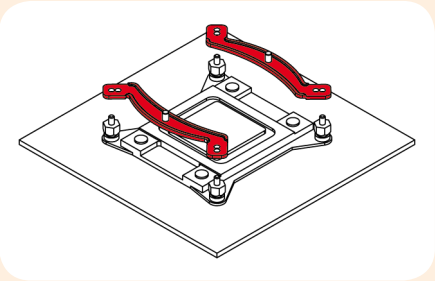

注意：根据你所需要散热器的最终安装方向，选择固定括号架的位置。

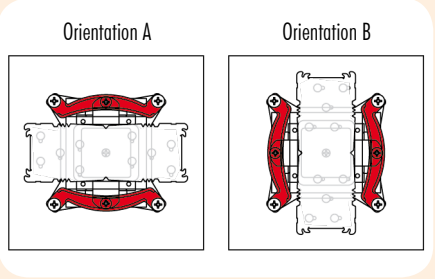

注意：请确保固定括号架弯曲的一侧朝外。

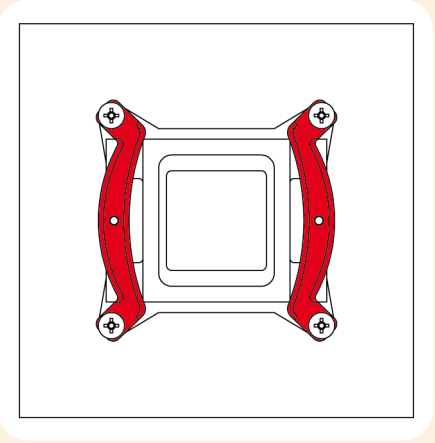

使用4颗翼形螺丝固定紧固支架。

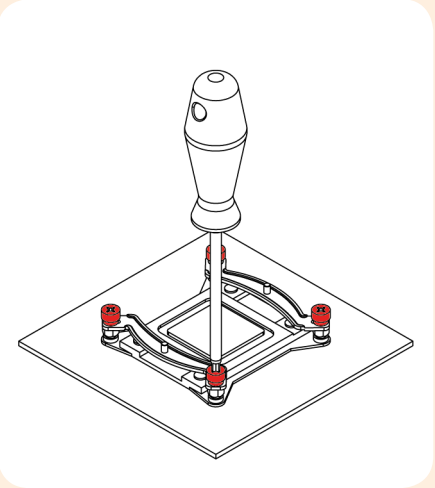

注意：轻轻地拧紧螺丝，直到他们拧不动为止，切记不要过度用力。

步骤2

涂上散热膏

如果您的CPU上还残留其它散热膏或散热垫残余，请首先清净它们，挤压一小滴（直径4-5mm)NT-H1在CPU的中央，涂试均匀。

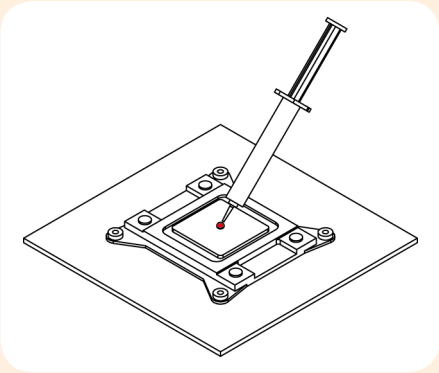

注意：使用过多的散热膏将降低导热性和撒热效果。

步骤3

将散热器固定在CPU上

注意：请首先拆下散热器的风扇及底部的保护盖子。

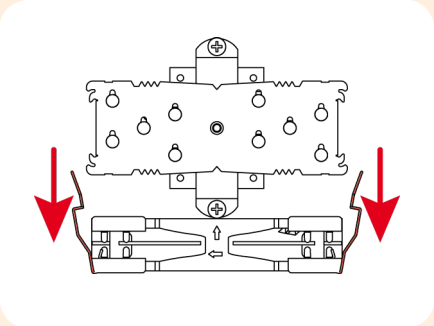

然后把到散热片放到CPU上，并用螺丝拧紧到固定括号架的螺栓上。

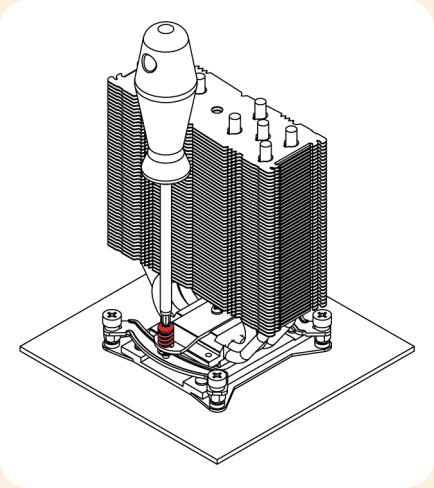

注意：螺丝拧紧直到拧不动为止，

步骤4

安装风扇

使用提供的安装夹把风扇重新安装到散热片上。

1.

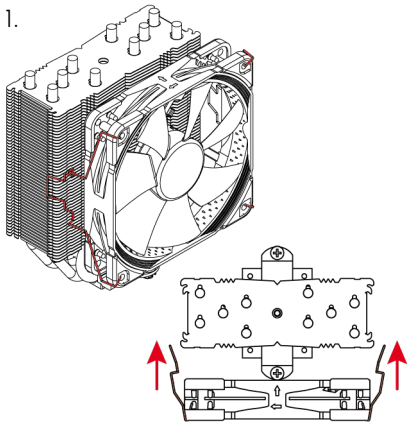

2.

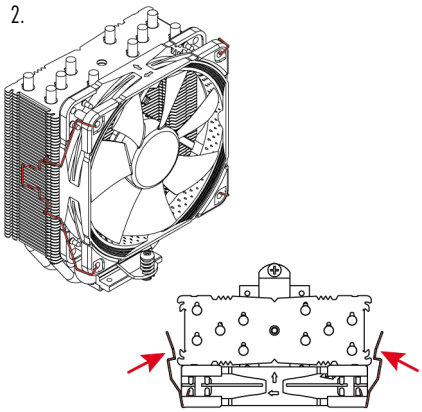

3.

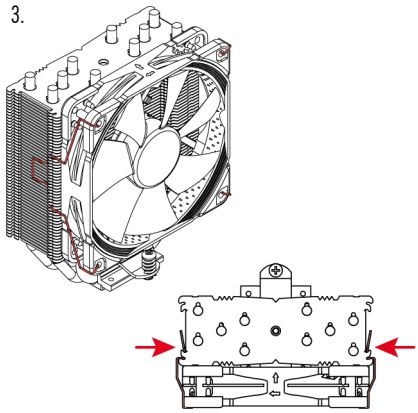

将风扇插到主板的CPU风扇插头上。

根据你的CPU和机箱内的温度，你可以使用所提供的NA-RC6低噪音适配器（L.N.A.）以进一步降低风扇的运行噪音。

注意：当使用低噪音适配器的时候，为了避免CPU负载过高后温度增加，请使用相关的软件检查您的CPU温度(您的主板制造商有提供)。如果冷却效果不是很好，请增加配件透气或除去低噪音适配器。

增加第二个风扇

NH-U12S提供一组额外的风扇安装配件和一组较厚的防振垫，以供用户采用推/拉的模式安装第二个NF-F12风扇，以进一步提高散热性能。

如果空间允许。请使用较厚的防振垫在NF-F12风扇上，以提供声学效果。NF-F12风扇提供的Y型电缆可以通过同一个主板的风扇接头同时控制二个风扇的速度。

1、移除风扇后面的标准垫片

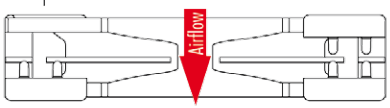

2、添加较厚的垫片在风扇后面。

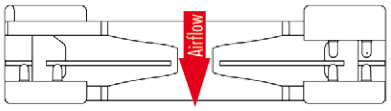

前风扇标准垫片

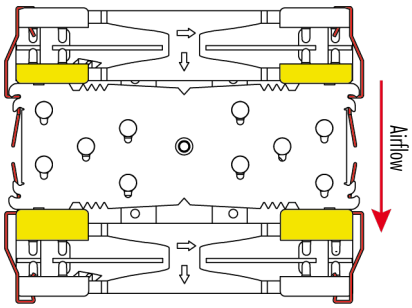

后风扇较厚垫片

夹厚垫片的位置：

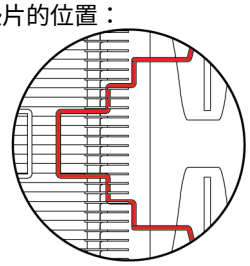

标准垫片的位置

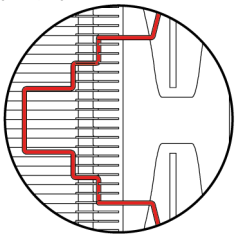

NOCTUA建议在双风扇模式下使用NF-F12风扇，当然也可以通过风扇夹安装大多数其它的风扇，在这种情况下，请在散热片上使用所提供的不干胶抗震动条。以免风扇震动传输到散热器上。

保修，支持和常见问题解答

即使是再高品位的产品和严格的质量管理控制，都不可能完全确保没有质量问题。因此，我们的目标是给客户提供更方便更快捷的服务，我们提供长达6年的持久的保修期服务。

如果你的NH-U12S遇到任何问题，请马上与我们的支持团队联系
(support@yanyi-noctua.com)

常见问题请访问我们网站上的常见问题解答问题部分
www.noctua.at/cn

Noctua NH-U12S | 安装说明 | AM4

Scan this code to display multi-lingual manuals on your mobile phone.

尊敬的顾客：

非常感谢你使用NOCTUA NH-U12S散热器。 NH-U12S是NOCTUA屡获殊荣的NH-U12散热器的新型号。NH-U系列在2005年首次推出时就成为广大使用者选择优质低噪音CPU散热器的标准。并获得过超过400多个硬件网站和杂志的推荐和好评。

享受你的NH-U12S吧！。

你们的朋友

Roland Mossig, Noctua CEO

本手册将一步一步地指导你通过使用secufirm2™安装系统来完成安装。

在安装散热器之前，请参考我们网站上的兼容性列表,并确认散热器和主板是否完全兼容。

如遇到任何疑问，可前往我们的网站查看常见问题解答，也可通过邮箱support@yanyi-noctua.com寻求技术支持与帮助。

NOCTUA公司对于由于兼容性问题所引起的损坏将不负任何责任。

www.noctua.at/cn 网站提供中文语言版本的使用手册。

安装配件包：

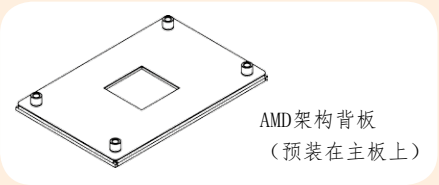

AMD架构背板（预装在主板上）

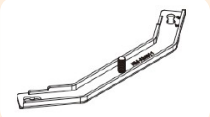

4个NM-AMB11安装支架

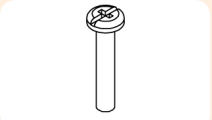

4个NM-ALS1螺丝

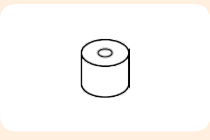

4个NM-APS4塑料垫片

4个NM-APS5塑料垫片

取出原来的模块

如果你的主板以前安装过CPU散热器或散热组件，请首先移出他们,SecuFirm2(tm) 安装系统需要安装个背板在你的主板后面。

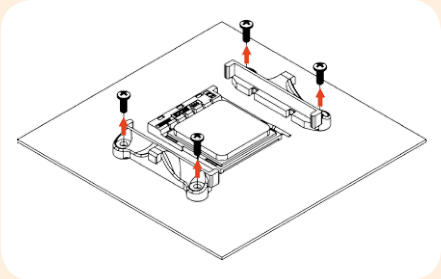

如果你的主板不包括主板背板，请与我们的客服联系support@yanyi-noctua.com

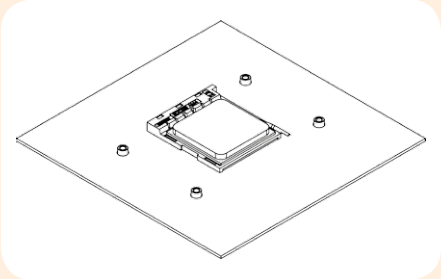

首先选择正确的塑料垫片，安装正确的塑料垫片，请根据您使用的是AM4还是AM2(+)/AM3(+)/FM1/FM2(+)进行选择。

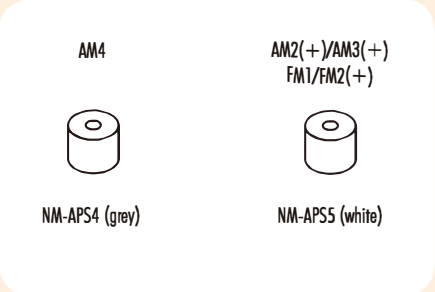

使用灰色的NM-APS4是AM4塑料垫片，白色的NM-APS5是AM2(+)/AM3(+)/FM1/FM2(+)塑料垫片.

安装支架标有“4”的是AM4.标有“3”的是AM2(+)/AM3(+)/FM1/FM2(+)

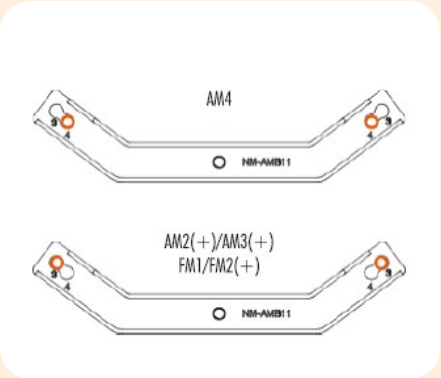

首先将塑料垫片放在背板的螺纹上，然后使用4个长螺钉固定安装支架。

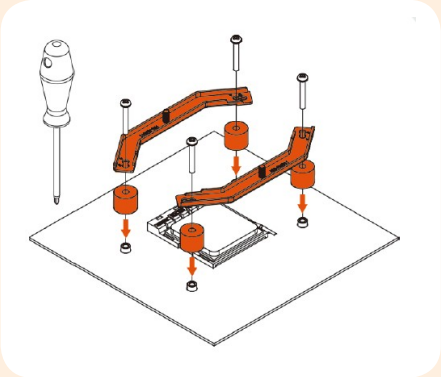

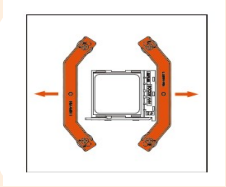

涂上散热膏

如果您的CPU上还残留其它散热膏或散热垫残余，请首先清净它们，挤压一小滴（直径4-5mm)NT-H1在CPU的中央，涂试均匀。

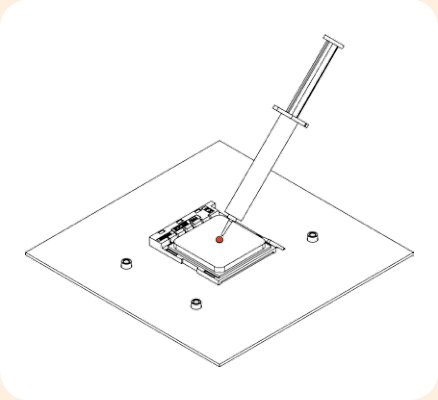

注意：使用过多的散热膏将降低导热性和制冷效果。

将散热器固定在CPU上

注意：请首先拆下散热器的风扇及底部的保护盖子。

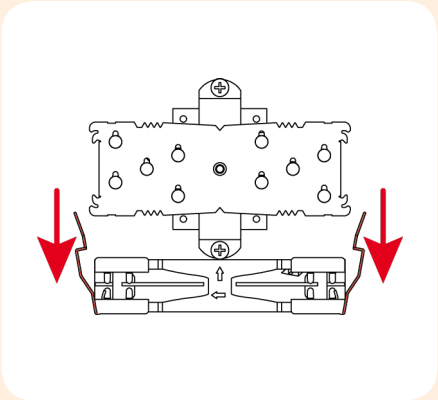

然后把到散热片放到CPU上，并用螺丝拧紧到固定括号架的螺栓上。

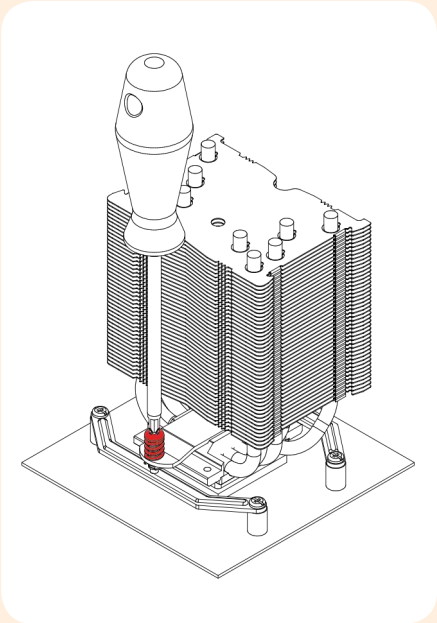

注意：螺丝拧紧直到拧不动为止，

步骤5

安装风扇

使用提供的安装夹把风扇重新安装到散热片上。

1.

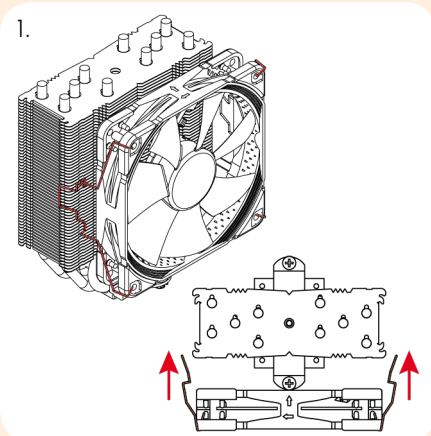

2.

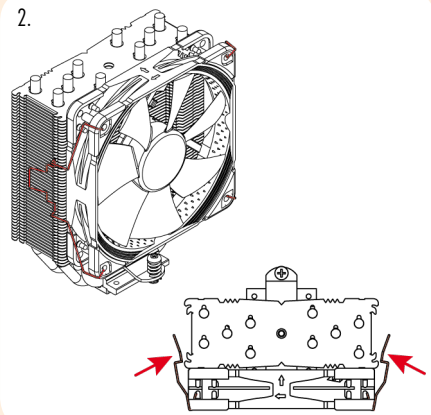

3.

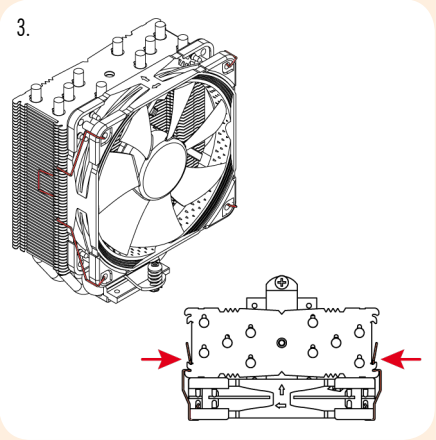

将风扇插到主板的CPU风扇插头上。

根据你的CPU和机箱内的温度，你可以使以进一步降低风扇的运行噪音。

注意：当使用低噪音适配器的时候，为了避免CPU负载过高后温度增加，请使用相关的软件检查您的CPU温度(您的主板制造商有提供)。如果冷却效果不是很好，请增加配件透气或除去低噪音适配器。

增加第二个风扇

NH-U12S提供一组额外的风扇安装配件和一组较厚的防振垫，以供用户采用推/拉的模式安装第二个NF-F12风扇，以进一步提高散热性能。

如果空间允许。请使用较厚的防振垫在NF-F12风扇上，以提供声学效果。NF-F12风扇提供的Y型电缆可以通过同一个主板的风扇接头同时控制二个风扇的速度。

1、移除风扇后面的标准垫片

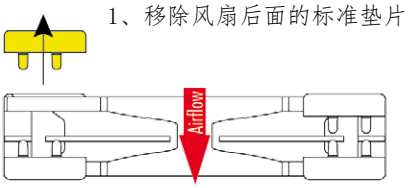

2、添加较厚的垫片在风扇后面。

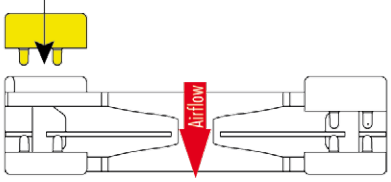

前风扇标准垫片

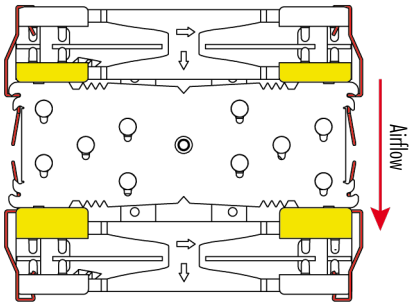

后风扇较厚垫片

夹厚垫片的位置：

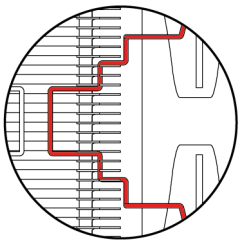

标准垫片的位置

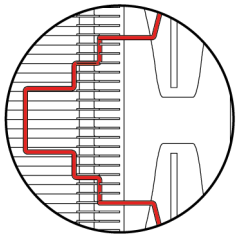

NOCTUA建议在双风扇模式下使用NF-F12风扇，当然也可以通过风扇夹安装大多数其它的风扇，在这种情况下，请在散热片上使用所提供的不干胶抗震动条。以免风扇震动传输到散热器上。

保修，支持和常见问题解答

即使是再高品位的产品和严格的质量管理控制，都不可能完全确保没有质量问题。因此，我们的目标是给客户提供更方便更快捷的服务，我们提供长达6年的持久的保修期服务。

如果你的NH-U12S遇到任何问题，请马上与我们的支持团队联系(support@yanyi-noctua.com)

常见问题请访问我们网站上的常见问题解答问题部分
www.noctua.at/cn