Noctua NH-L12 Ghost S1 Edition | 安装说明

Scan this code to display multilingual manuals on you mobile phone.

! LGA115x & LGA1200

尊敬的客户：

感谢您选择了Noctua NH-L12 Ghost S1型号散热器。

我们经典NH-L12被证明是Louqe屡获殊荣的Ghost S1机箱的空气冷却解决方案。新的Ghost S1型号采用单个92mm风扇，专门为这种情况而设计，并已针对当前所有主流插槽对SecuFirm2™安装套件进行了更新。NH-L12 Ghost S1型号以我们进一步改进的NT-H2散热膏和长达6年制造商保修，是Louqe Ghost S1机箱中高级静音组件的理想选择。

享受您的NH-L12 Ghost S1型号吧！

Yours sincerely,

Roland Mossig, Noctua CEO

这本安装手册将一步步指导你使用SecuFirm2™安装系统安装。

在安装散热器前，请参考我们网站上的有关兼容性列表，以确认散热器与您的主板完全兼容，也请您确保您的PC机箱为散热器提供了足够的空间，以及与其它任何组件不会产生兼容性问题（例如高散热模块的内存），仔细检查散热器及风扇的部份不会触碰到VGA卡或其它的PCIe卡.对于由于兼容性问题而造成的损坏，Noctua将不负任何责任。

如果您遇到其它的任何问题，请查看我们网站上的常见问题解答（www.noctua.at/cn/faqs），或立即与我们的服务支持团队取得联系 support@yanyi-noctua.com.

同时我们的网站还提供本手册的多种语言版本 www.noctua.at/manuals

所需安装部件：

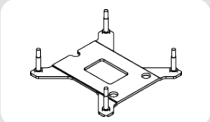

1x NM-IBP2背板

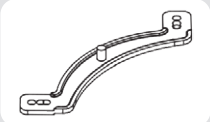

2x NM-IMB3安装杆

4x NM-IPS1垫片

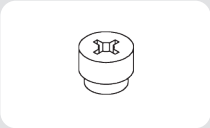

4x NM-ITS1旋转螺丝

1 从机箱上拆下主板

如果您想在已经组装好的电脑上使用散热器，因为您原来的主板背部没有可供支持的背板，因此您首先要把主板从机箱里取出，以便安装我们提供的背板。

2 安装背板

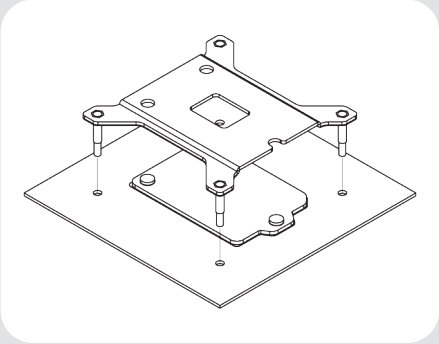

警告：所提供的背板需要安装在主板来的的背板上面，所以主板原来的背板绝对不能取下。

将背板放在主板的后面，使用螺栓穿过安装孔位。

警告：请确保提供的背板与主板的三个切口点的螺丝孔位对齐。

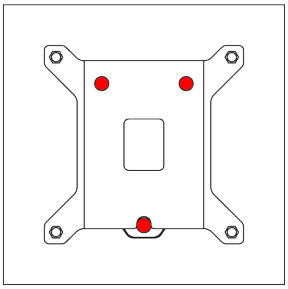

3 安装安装支架

首先将塑料垫片放在背板的螺栓上，再把安装支架添加上去。

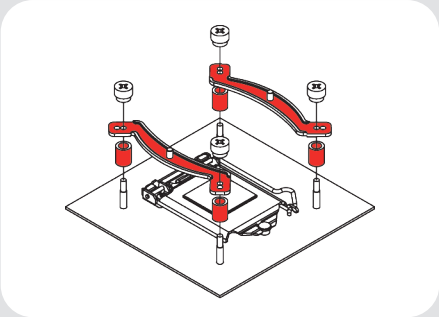

警告：根据散热器所需的方向，选择安装支架所应对齐的方位。

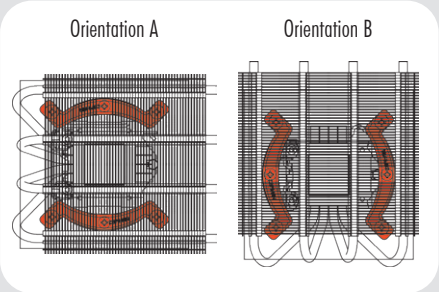

警告：请确保安装支架所弯曲的那面朝向外面。

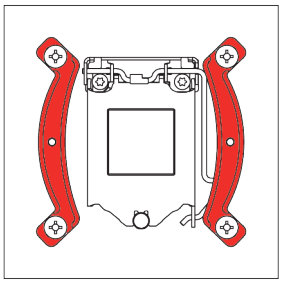

使用4个拇指螺丝固定好安装支架。

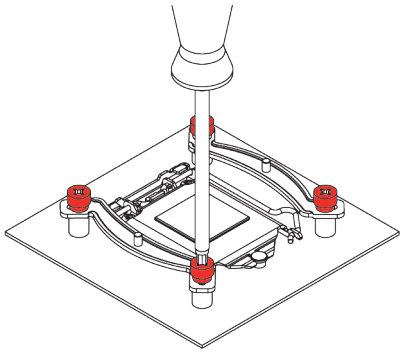

警告：轻轻的拧紧螺丝直至拧不动为止，但不要使用过大的力气（最大扭矩0.6Nm）。

4 涂上散热膏

如果CPU上残留有导热膏或导热垫的痕迹，请首先清除它们。然后在拐角附近按4个小点（直径约2mm）滴上NT-H2，1个点（直径约3-4mm）到散热器的中心。

注意：使用过多的散热膏将降低导热性和制冷效果。

5 将散热器固定到CPU

警告：请首先取下散热器底部的保护盖子。

然后将散热器放在CPU上，并用螺丝拧到安装支架的螺蚊上。请注意，您可以使用附带的螺丝刀拔动风扇的叶片，这样就不需要卸下风扇也可以进行安装。

拧紧每个螺钉2-3圈，然后重复直到完全拧紧为止。

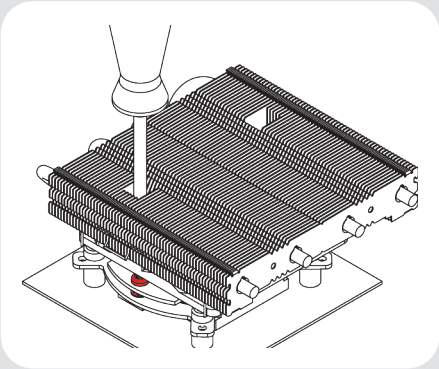

警告：轻轻的拧紧螺丝直至拧不动为止，但不要使用过大的力气（最大扭矩0.6Nm）。

6 安装风扇

将风扇连接到主板的CPU风扇接头上。

根据您的CPU和机箱中的温度，您可以选择所提供的NA-RC7低噪声适配器（L.N.A.）。

警告：当使用低噪音适配器时，请使用适当的软件（例如各主板厂商所提供的应用程序）检查您的CPU温度，以免CPU温度过高而自动关机或降低频率。如果散热器的性能不足，请考虑增加机箱的通风效果或停止使用低噪音适配器。

保修，支持和常问题

即使是再高品质的产品和严格的质量管理控制，都不可能完全确保没有质量问题。因此，我们提供长6年的保修服务。

如果对于您的NH-L12 Ghost S1型号还有其他问题，请与我们的服务支持团队取得联系(support@yanyi-noctua.com)。

也可以登陆我们的网站www.noctua.at/cn了解到一些常见问题的解决办法。

Noctua NH-L12 Ghost S1 Edition | 安装说明

Scan this code to display multilingual manuals on you mobile phone.

! LGA20xx

尊敬的客户：

感谢您选择了Noctua NH-L12 Ghost S1型号散热器。

我们的经典NH-L12被证明是 Louqe 屡获殊荣的Ghost S1机箱的空气冷却解决方案。新的Ghost S1型号采用单个92mm风扇，专门为这种情况而设计，并已针对当前所有主流插槽对SecuFirm2™安装套件进行了更新。NH-L12 Ghost S1型号以我们进一步改进的NT-H2散热膏和长达6年制造商保修，是Louqe Ghost S1机箱中高级静音组件的理想选择。

享受您的NH-L12 Ghost S1型号吧！

Yours sincerely,

Roland Mossig, Noctua CEO

这本安装手册将一步步指导你使用SecuFirm2™安装系统安装。

在安装散热器前，请参考我们网站上的有关兼容性列表，以确认散热器与您的主板完全兼容，也请您确保您的PC机箱为散热器提供了足够的空间，以及与其它任何组件不会产生兼容性问题（例如高散热模块的内存），仔细检查散热器及风扇的部份不会触碰到VGA卡或其它的PCIe卡.对于由于兼容性问题而造成的损坏，Noctua将不负任何责任。

如果您遇到其它的任何问题，请查看我们网站上的常见问题解答（www.noctua.at/cn/faqs），或立即与我们的服务支持团队取得联系 support@yanyi-noctua.com.

同时我们的网站还提供本手册的多种语言版本 www.noctua.at/manuals

所需安装部件：

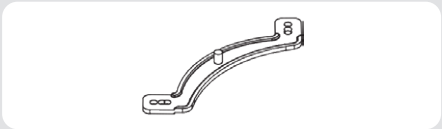

2x NM-IMB3安装支架

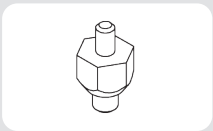

4x NM-IBT2螺杆

4x NM-ITS1旋转螺丝

1 安装安装支架

首先将NM-IBT2螺杆通过螺丝拧紧到LGA20xx插槽的框架。

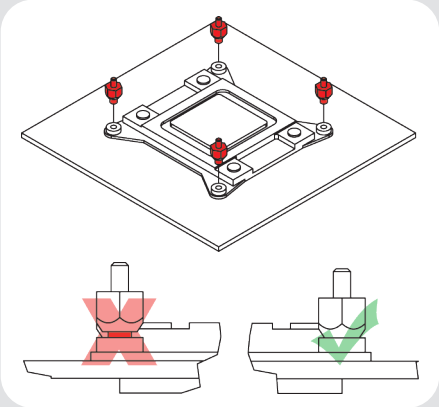

然后将NM-IMB3安装支架放在螺栓孔位上。

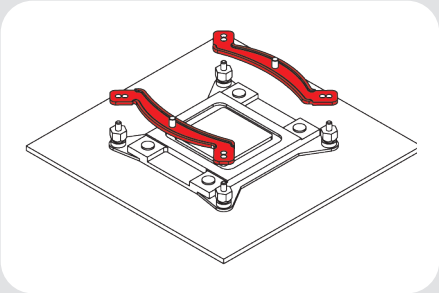

警告：根据散热器所需的方向，选择安装支架所应对齐的方位。

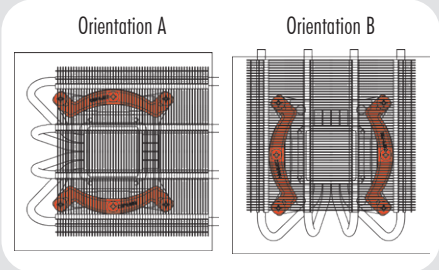

警告：请确保安装支架所弯曲的那面朝向外面。

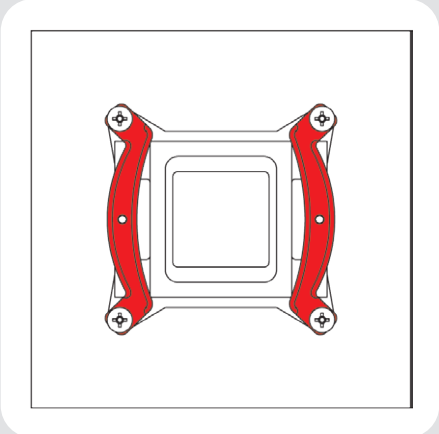

使用4个拇指螺丝固定好安装支架。

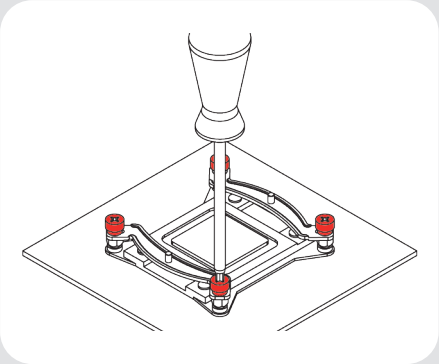

警告：轻轻的拧紧螺丝直至拧不动为止，但不要使用过大的力气（最大扭矩0.6Nm）。

2 涂上散热膏

如果CPU上残留有导热膏或导热垫的痕迹，请首先清除它们。然后在拐角附近按4个小点（直径约2mm）滴上NT-H2，1个点（直径约3-4mm）到散热器的中心。

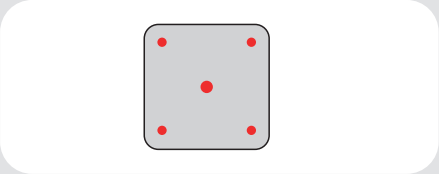

注意：使用过多的散热膏将降低导热性和制冷效果。

3 将散热器固定到CPU

注意：请先取下散热器底部的保护盖。

然后将散热器放在CPU上，并用螺丝拧到安装支架的螺蚊上。请注意，您可以使用附带的螺丝刀拔动风扇的叶片，这样就不需要卸下风扇也可以进行安装。

拧紧每个螺钉2-3圈，然后重复直到完全拧紧为止。

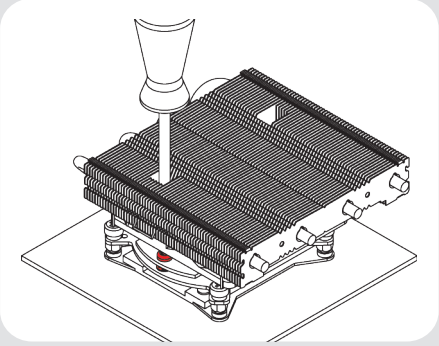

警告：轻轻的拧紧螺丝直至拧不动为止，但不要使用过大的力气（最大扭矩0.6Nm）。

4 安装风扇

将风扇连接到主板的CPU风扇接头上。

根据您的CPU和机箱中的温度，您可以选择所提供的NA-RC7低噪声适配器（L.N.A.）。

警告：当使用低噪音适配器时，请使用适当的软件（例如各主板厂商所提供的应用程序）检查您的CPU温度，以免CPU温度过高而自动关机或降低频率。如果散热器的性能不足，请考虑增加机箱的通风效果或停止使用低噪音适配器。

保修、支持和常问题

即使是再高品质的产品和严格的质量管理控制，都不可能完全确保没有质量问题。因此，我们提供长6年的保修服务。

如果对于您的NH-L12 Ghost S1型号还有其他问题，请与我们的服务支持团队取得联系(support@yanyi-noctua.com)。

也可以登陆我们的网站www.noctua.at/cn了解到一些常见问题的解决办法。

Noctua NH-L12 Ghost S1 Edition | 安装说明

Scan this code to display multilingual manuals on you mobile phone.

! AMD

尊敬的客户：
感谢您选择了Noctua NH-L12 Ghost S1型号散热器。
我们的经典NH-L12被证明是 Louqe 屡获殊荣的Ghost S1机箱的空气冷却解决方案。新的Ghost S1型号采用单个92mm风扇，专门为这种情况而设计，并已针对当前所有主流插槽对SecuFirm2™安装套件进行了更新。NH-L12 Ghost S1型号以我们进一步改进的NT-H2散热膏和长达6年制造商保修，是Louqe Ghost S1机箱中高级静音组件的理想选择。
享受您的NH-L12 Ghost S1型号吧！

Yours sincerely,

Roland Mossig, Noctua CEO

这本安装手册将一步步指导你使用SecuFirm2™安装系统安装。

在安装散热器前，请参考我们网站上的有关兼容性列表，以确认散热器与您的主板完全兼容，也请您确保您的PC机箱为散热器提供了足够的空间，以及与其它任何组件不会产生兼容性问题（例如高散热模块的内存），仔细检查散热器及风扇的部份不会触碰到VGA卡或其它的PCIe卡.对于由于兼容性问题而造成的损坏，Noctua将不负任何责任。

如果您遇到其它的任何问题，请查看我们网站上的常见问题解答（www.noctua.at/cn/faqs），或立即与我们的服务支持团队取得联系 support@yanyi-noctua.com.

同时我们的网站还提供本手册的多种语言版本 www.noctua.at/manuals

Required mounting parts:

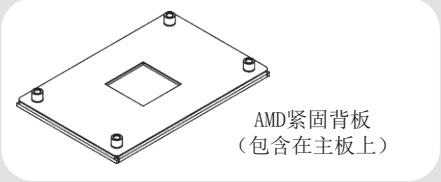

AMD紧固背板
（包含在主板上）

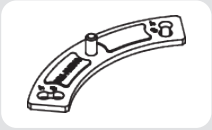

2个NM-AMB10安装支架

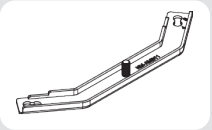

2个NM-AMB11安装支架

4x个支持AM4的NM-APS4塑料垫片

4x个支持AM2(+)/AM3(+)/FM1/FM2(+)的NM-APS5塑料垫片

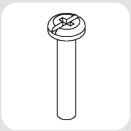

4x NM-ALS1长螺丝

1 卸下原来的固定模块-将背板安装在指定位置

如果您的主板还有先前安装的CPU散热器的保留模块，请首先将背板从中取下来，SecuFirm2™安装系统就会直接安装到原主板的背板上，所以请保持安装在原来的位置。

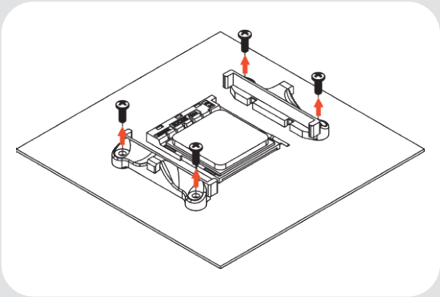

如果您的主板没有预装的CPU散热器固定模块，主板附件中应当配备AMD备用背板。请将背板放在主板的背面，使背板的螺纹穿过主板的安装孔，如下图所示。如果您的主板不包含备用背板，请通过support@yanyi-noctua.com与Noctua客服取得支持。

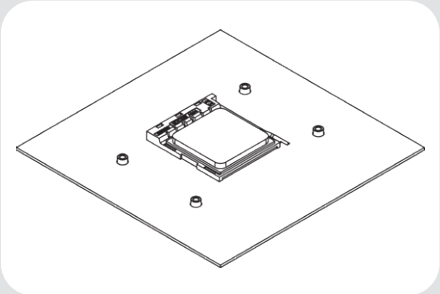

2 安装安装支架

请首先根据你的主板使用的是AM4插槽还是AM2(+)/AM3(+)/FM1/FM2(+)插槽的主板，选择正确的塑料垫片组和安装杆上的正确孔组：

AM4

NM-APS4 (grey)

AM2(+)/AM3(+)
FM1/FM2(+)

NM-APS5 (white)

在AM4插槽上使用灰色的NM-APS4垫片，在AM2/AM3(+)/FM1/ FM2(+)插槽上使用白色的NM-APS5垫片。
使用标有“4”的一组孔位用于AM4插槽，另外一组标记为“3”的使用于AM2/AM3(+)/FM1/ FM2(+)插槽。

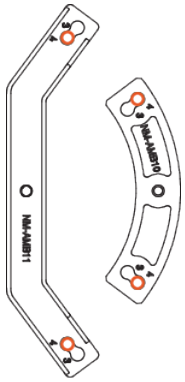

AM4

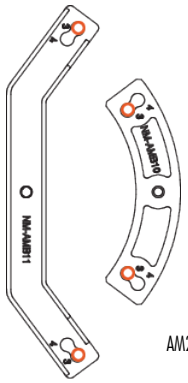

AM2(+)/AM3(+)
FM1/FM2(+)

根据散热器所需要的最终方位，选择短的NM-AMB10或长的NM-AMB11安装支架。

Orientation NM-AMB10

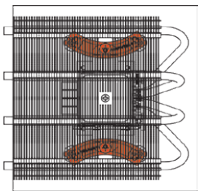

Orientation NM-AMB11

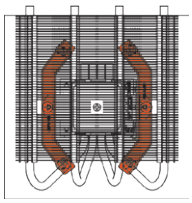

首先将塑料垫片放在主板背面的的螺纹上然后使用四个长螺丝固定安装支架。

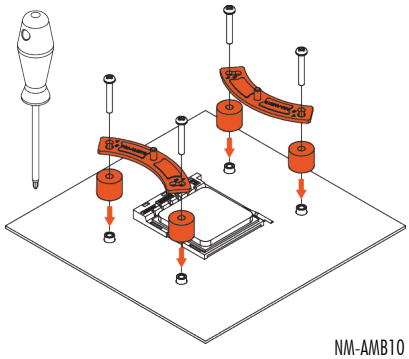

NM-AMB10

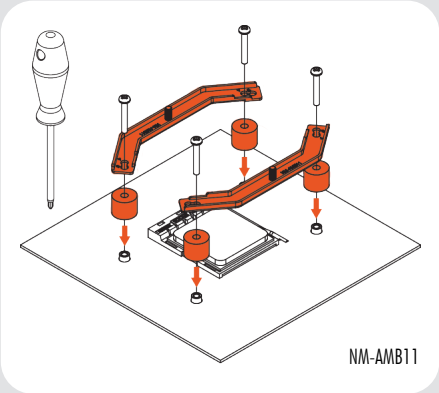

对于短的NM-AMB10安装支架，请确保弯曲那一面指向里面。对于长的NM-AMB11安装支架，确保弯曲的一面指向外面。

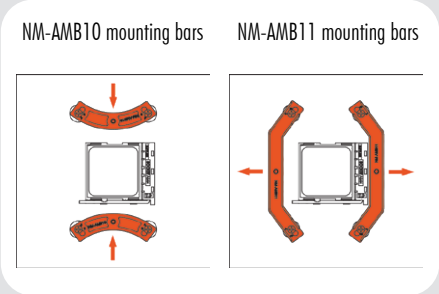

警告：轻轻的拧紧螺丝直至拧不动为止，但不要使用过大的力气（最大扭矩0.6Nm）。

3 Applying the thermal paste

如果CPU上残留有导热膏或导热垫的痕迹，请首先清除它们。然后在拐角附近按4个小点（直径约2mm）滴上NT-H2，1个点（直径约3-4mm）到散热器的中心。

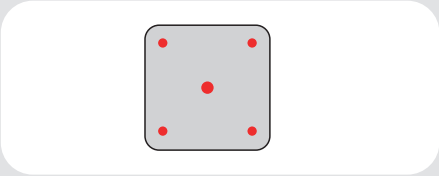

注意：使用过多的散热膏将降低导热性和制冷效果。

4 将散热片固定到CPU

警告：请首先取下散热器底部的保护盖子。

然后将散热器放在CPU上，并用螺丝拧到安装支架的螺蚊上。请注意，您可以使用附带的螺丝刀拔动风扇的叶片，这样就不需要卸下风扇也可以进行安装。

拧紧每个螺钉2-3圈，然后重复直到完全拧紧为止。

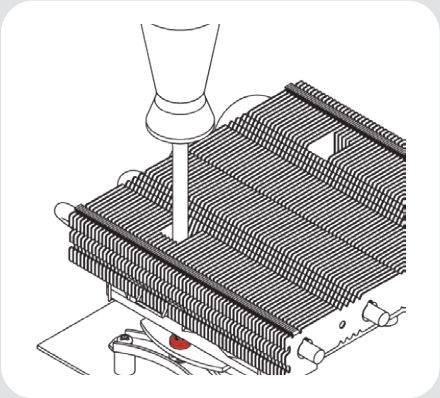

警告：轻轻的拧紧螺丝直至拧不动为止，但不要使用过大的力气（最大扭矩0.6Nm）。

5 安装风扇

将风扇连接到主板的CPU风扇接头上。

根据您的CPU和机箱中的温度，您可以选择所提供的NA-RC7低噪声适配器（L.N.A.）。

警告：当使用低噪音适配器时，请使用适当的软件（例如各主板厂商所提供的应用程序）检查您的CPU温度，以免CPU温度过高而自动关机或降低频率。如果散热器的性能不足，请考虑增加机箱的通风效果或停止使用低噪音适配器。

保修、支持和常见问题

即使是再高品质的产品和严格的质量管理控制，都不可能完全确保没有质量问题。因此，我们提供长6年的保修服务。

如果对于您的NH-L12 Ghost S1型号还有其他问题，请与我们的服务支持团队取得联系(support@yanyi-noctua.com)。

也可以登陆我们的网站www.noctua.at/cn了解到一些常见问题的解决办法。