NOCTUA NH-C14S
MONTAGEANLEITUNG

Scan this code to display multilingual manuals on your phone.

! LGA1700, LGA1200 & LGA115x

Sehr geehrter Kunde,

vielen Dank, dass Sie sich für den Noctua NH-C14S entschieden haben.

Der den vielfachen Testsieger NH-C14 beerbende NH-C14S ist ein extrem effizienter, hochkompatibler und außerordentlich vielseitiger Top-Flow Kühler der Eliteklasse.

Viel Freude mit Ihrem NH-C14S!

Herzliche Grüße

Roland Mossig, Noctua CEO

Dieses Handbuch wird Sie Schritt für Schritt durch den Installationsprozess des SecuFirm2™ Montagesystems führen.

Bitte besuchen Sie vor Beginn der Installation das Kompatibilitäts-Zentrum auf unserer Website (ncc.noctua.at), um sicherzustellen, dass der Kühler uneingeschränkt mit Ihrem Mainboard kompatibel ist.

Überprüfen Sie, dass Ihr PC-Gehäuse ausreichend Platz für den Kühler bietet, es keinerlei Kompatibilitätsprobleme mit anderen Komponenten (z.B. hohen Speichermodulen) gibt, und dass die Lüfterklammern keinen Kontakt mit der Grafikkarte oder anderen PCIe Karten haben.

Noctua kann keinerlei Haftung für durch Kompatibilitätsprobleme bedingte Schäden übernehmen.

Sollten bei der Installation Schwierigkeiten auftreten, besuchen Sie bitte die FAQ-Sektion unserer Website (www.noctua.at/faqs) und zögern Sie nicht, sich unter support@noctua.at an unser Support-Team zu wenden.

Dieses Handbuch ist in verschiedenen Sprachen auf unserer Website verfügbar: www.noctua.at/manuals

Benötigte Montageteile:

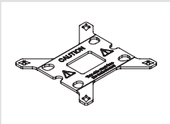

1x NM-IBP4
Backplate

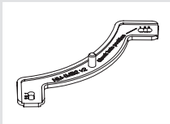

2x NM-IMB2
Montagebrücken

4x NM-ICS1
Spacer-Clips

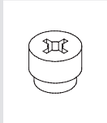

4x NM-ITS1
Rändelschrauben

4x NM-IBT5
Bolzen

4x NM-IPS1
schwarze Kunststoffhülsen
für LGA1200/115x

4x NM-IPS3
blaue Kunststoffhülsen
für LGA1700

1 Ausbau des Mainboards

Falls Sie den Kühler in einem bereits assemblierten System verwenden möchten und Ihr Gehäuse keine Öffnung an der Rückseite des Mainboard-Trägers haben sollte, müssen Sie zunächst das Mainboard aus dem Gehäuse ausbauen, um die mitgelieferte Backplate installieren zu können.

2 Vorbereitung der Backplate

Identifizieren Sie zuerst die dem Mainboard zugewandte Seite der Backplate (mit Warnhinweisen markiert). Wählen Sie anschließend den korrekten Lochabstand für Ihren Sockeltyp und stecken Sie die vier Bolzen von der anderen Seite (mit Modellname, SecuFirm2™ -Schriftzug und nummerierten Lochabständen markiert) an der passenden Position durch die Ausnehmungen der Backplate:

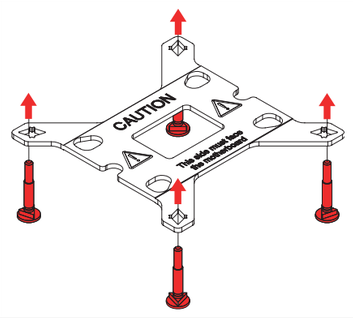

Verwenden Sie die Lochposition 1 für LGA1200/115x (LGA1150, LGA1151, LGA1155, LGA1156) und Lochposition 2 für LGA1700 (LGA17xx-Familie):

Position 1:
LGA1200/115x

Position 2:
LGA1700

Fixieren Sie die Bolzen mittels der Spacer-Clips. Zwei zusätzliche Spacer-Clips werden als Reserve mitgeliefert, falls bei der Entfernung der Bolzen zu einem späteren Zeitpunkt Clips beschädigt werden oder verloren gehen sollten.

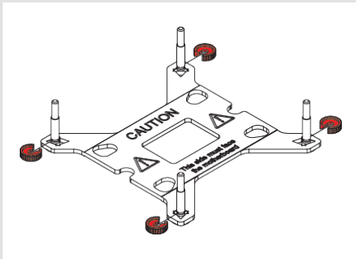

3 Befestigung der Backplate

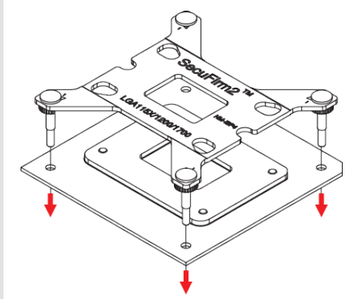

Achtung: Die ab Werk am Mainboard verbaute Backplate darf nicht abgenommen werden. Die Backplate des Kühlers wird über der Backplate des Mainboards installiert.

Platzieren Sie die Backplate auf der Rückseite des Mainboards, sodass die Bolzen durch die Montagelöcher ragen.

4 Installation der Montagebrücken

Bitte identifizieren Sie zunächst die korrekten Kunststoffhülsen sowie die korrekte Lochposition auf den Montagebrücken, je nachdem, ob Sie ein LGA1200/115x (LGA1150, LGA1151, LGA1155, LGA1156) Mainboard oder eines der LGA17xx-Familie (LGA1700) verwenden.

Verwenden Sie die schwarzen NM-IPS1 Kunststoffhülsen für LGA1200/LGA115x (LGA1150, LGA1151, LGA1155, LGA1156) und die blauen NM-IPS3 Kunststoffhülsen für LGA1700 (LGA17xx-Familie).

LGA1200/115x

NM-IPS1 (schwarz)

LGA1700

NM-IPS3 (blau)

Verwenden Sie die Lochposition 1 für LGA1200/115x (LGA1150, LGA1151, LGA1155, LGA1156) und die Lochposition 2 für LGA1700 (LGA17xx-Familie):

Position 1:
LGA1200/115x

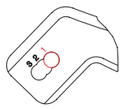

Position 2:
LGA1700

Achtung: Verwenden Sie unbedingt an beiden Enden der Montagebrücken die korrekte Lochposition, um eine versetzte Montage zu vermeiden.

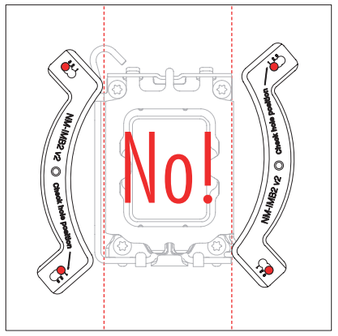

Stecken Sie zunächst die Kunststoffhülsen und anschließend die Montagebrücken auf die Stutzen.

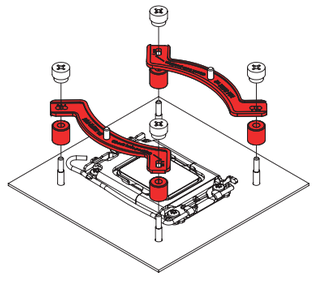

Achtung: Wählen Sie die Ausrichtung der Montagebrücken gemäß der gewünschten Orientierung des Kühlers.

Orientierung A

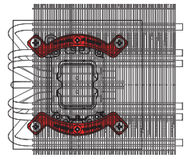

Orientierung B

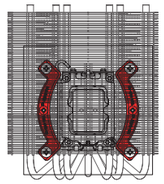

Achtung: Stellen Sie sicher, dass die Biegungen der Montagebrücken nach außen zeigen.

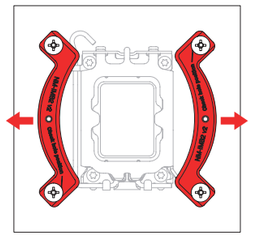

Fixieren Sie die Montagebrücken mit den 4 NM-ITS1 Rändelschrauben.

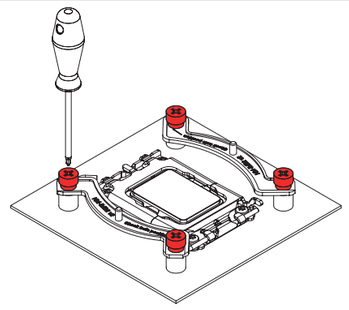

Achtung: Ziehen Sie die Schrauben vorsichtig bis zum Anschlag an, aber wenden Sie nicht zu viel Kraft auf (max. Drehmoment 0,6 Nm).

5 Aufbringen der Wärmeleitpaste

Wenn sich auf der CPU Rückstände von Wärmeleitpaste oder -pads befinden, reinigen Sie bitte zunächst die CPU. Bringen Sie anschließend die mitgelieferte NT-H1 Wärmeleitpaste wie unten dargestellt auf die CPU auf.

Für Prozessoren der LGA17xx-Familie (LGA1700) applizieren Sie bitte 5 kleine Tropfen, 4 Tropfen mit ca. 2mm Durchmesser nahe den Ecken sowie 1 Tropfen mit 3-4mm Durchmesser in der Mitte:

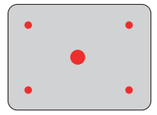

Für Prozessoren der LGA1200- und LGA115x-Familien (LGA1150, LGA1151, LGA1155, LGA1156) applizieren Sie bitte einen einzelnen Tropfen mit ca. 4-5mm Durchmesser in der Mitte:

Achtung: Die Verwendung von zu viel Wärmeleitpaste verschlechtert den Wärmeübergang und die Kühlleistung!

6 Lüfterkonfiguration

Der Lüfter des NH-C14S ist ab Werk unterhalb den Kühlrippen vormontiert (Low-Profile-Modus). Alternativ können Sie den Lüfter abnehmen und oberhalb der Kühlrippen montieren, um unter den Kühlrippen mehr Freiraum für hohe Speichermodule oder sonstige Komponenten zu schaffen (High-Clearance-Modus). Bitte beachten Sie, dass der NH-C14S in dieser Konfiguration die beste Balance zwischen Leistung und Laufruhe erzielt.

Mittels der mitgelieferten zusätzlichen Lüfterklammern kann auch ein zweiter NF-A14 Lüfter (optional) montiert werden, um eine noch bessere Kühlleistung zu erzielen.

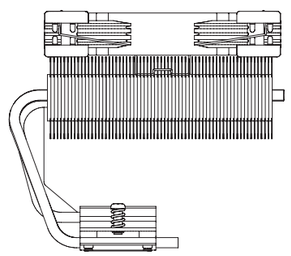

High-Clearance-Modus

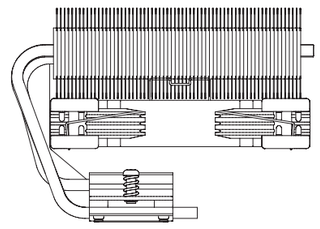

Low-Profile-Modus

NOCTUA NH-C14S
MONTAGEANLEITUNG

Scan this code to display multilingual manuals on your phone.

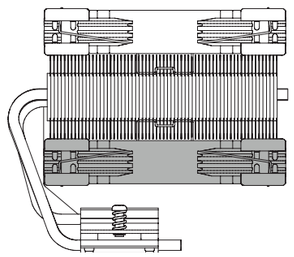

Doppellüfterbetrieb (optional)

7 Befestigung des Kühlers auf der CPU

Achtung: Nehmen Sie bitte zunächst die Schutzabdeckung von der Unterseite des Kühlers ab.

Setzen Sie den Kühler auf die CPU und schrauben Sie ihn an die Schraubenstutzen der Montagebrücken. Beachten Sie, dass Sie den Schraubenzieher einfach durch die Lüfterblätter stecken können. Sie müssen den (die) Lüfter daher zur Installation nicht abnehmen.

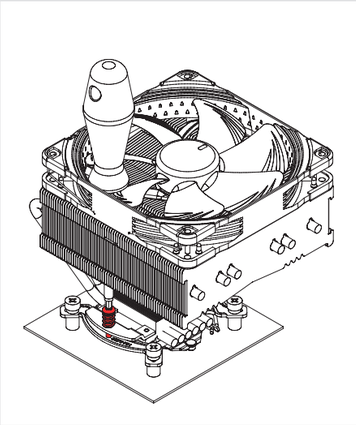

Achtung: Ziehen Sie die Schrauben vorsichtig bis zum Anschlag an, aber wenden Sie nicht zu viel Kraft auf (max. Drehmoment 0,6 Nm).

8 Lüfter Setup

Schließen Sie den Lüfter am CPU-Lüfteranschluss Ihres Mainboards an.

Je nach CPU- und Gehäusetemperatur können Sie die mitgelieferten NA-RC7 Low-Noise Adapter (L.N.A.) zwischenschalten, um das Betriebsgeräusch des Lüfters weiter zu reduzieren.

Achtung: Überprüfen Sie bei der Verwendung des L.N.A. die Temperatur Ihrer CPU mittels entsprechender Software (z.B. der entsprechenden Applikation Ihres Mainboard-Herstellers), um eine automatische Drosselung der CPU wegen der erhöhten Temperatur zu vermeiden. Falls die Kühlleistung unzureichend sein sollte, erhöhen Sie bitte die Gehäusebelüftung oder entfernen Sie den L.N.A.

Doppellüfterbetrieb

Der NH-C14S wird mit einem zusätzlichen Paar Lüferklammern ausgeliefert, mit denen ein zweiter NF-A9 Lüfter im Push/Pull-Betrieb installiert werden kann, um eine noch bessere Kühlleistung zu erreichen.

Das in der Retail-Version des NF-A9 Lüfters inkludierte Y-Kabel kann verwendet werden, um beide Lüfter über den selben Mainboard-Lüfteranschluss zu regeln.

Noctua empfielt in diesem Fall, den oberen Lüfter mit maximal 1200rpm zu betreiben (z.B. mittels des mit-gelieferten Low-Noise Adapters), um ein ausgewogenes Verhältnis von Leistung und Laufruhe zu gewährleisten.

! Transport Ihres Systems

Da sich die beim Transport eines Systems (z.B. durch Versanddienstleister) einwirkenden Kräfte nicht zuverlässig kalkulieren oder kontrollieren lassen, empfehlen wir aus Sicherheitsgründen generell, den Kühler vor dem Transport abzunehmen. Noctua haftet nicht für etwaige Schäden, die durch exzessive Belastungen im Transport mit montiertem Kühler auftreten könnten.

! Garantie, Support und FAQs

Selbst bei hochwertigen Produkten und strengen Qualitätskontrollen lässt sich die Eventualität eines Garantiefalles niemals vollends ausschließen – deshalb haben wir es uns zum Ziel gesetzt, Ihnen durch 6 Jahre Garantiezeit sowie direkte, rasche und unkomplizierte Garantieabwicklung ein größtmögliches Maß an Verlässlichkeit und Komfort zu bieten.

Zögern Sie nicht, sich unter support@noctua.at an unser Support-Team zu wenden, falls es bei der Benutzung Ihres NH-C14S zu Problemen kommen sollte.

Bitte konsultieren Sie auch die FAQ-Sektion auf unserer Website: www.noctua.at/faqs

! LGA20xx

Sehr geehrter Kunde,

vielen Dank, dass Sie sich für den Noctua NH-C14S entschieden haben.

Der den vielfachen Testsieger NH-C14 beerbende NH-C14S ist ein extrem effizienter, hochkompatibler und außerordentlich vielseitiger Top-Flow Kühler der Eliteklasse.

Viel Freude mit Ihrem NH-C14S!

Herzliche Grüße

Roland Mossig, Noctua CEO

Dieses Handbuch wird Sie Schritt für Schritt durch den Installationsprozess des SecuFirm2™ Montagesystems führen.

Bitte besuchen Sie vor Beginn der Installation das Kompatibilitäts-Zentrum auf unserer Website (ncc.noctua.at), um sicherzustellen, dass der Kühler uneingeschränkt mit Ihrem Mainboard kompatibel ist.

Überprüfen Sie, dass Ihr PC-Gehäuse ausreichend Platz für den Kühler bietet, es keinerlei Kompatibilitätsprobleme mit anderen Komponenten (z.B. hohen Speichermodulen) gibt, und dass die Lüferklammern keinen Kontakt mit der Grafikkarte oder anderen PCIe Karten haben.

Noctua kann keinerlei Haftung für durch Kompatibilitätsprobleme bedingte Schäden übernehmen.

Sollten bei der Installation Schwierigkeiten auftreten, besuchen Sie bitte die FAQ-Sektion unserer Website (www.noctua.at/faqs) und zögern Sie nicht, sich unter support@noctua.at an unser Support-Team zu wenden.

Dieses Handbuch ist in verschiedenen Sprachen auf unserer Website verfügbar: www.noctua.at/manuals

Benötigte Montageteile:

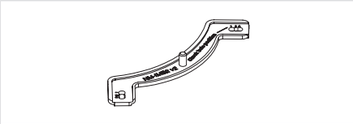

2x NM-IMB2
Montagebrücken

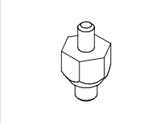

4x NM-IBT2
Bolzen

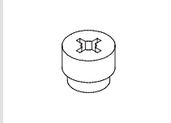

4x NM-ITS1
Rändelschrauben

1 Installation der Montagebrücken

Schrauben Sie zunächst die NM-IBT2 Bolzen in die Gewinde des LGA20xx-Sockelrahmens.

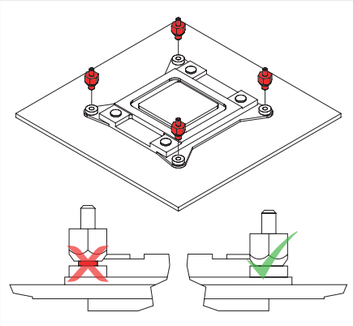

Setzen Sie nun die NM-IMB2 Montagebrücken auf die Bolzen.

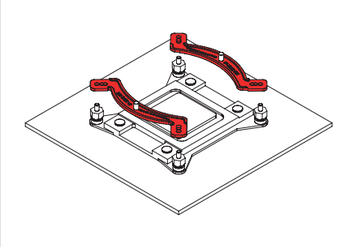

Achtung: Wählen Sie die Ausrichtung der Montagebrücken gemäß der gewünschten Orientierung des Kühlers.

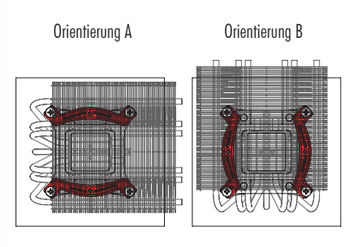

Achtung: Stellen Sie sicher, dass die Biegungen der Montagebrücken nach außen zeigen.

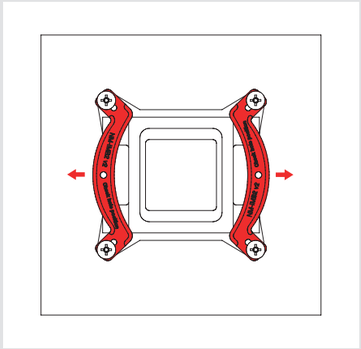

Fixieren Sie die Montagebrücken mit den 4 NM-ITS1 Rändelschrauben.

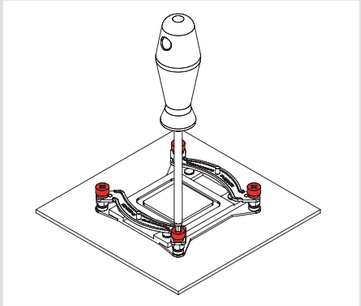

Achtung: Ziehen Sie die Schrauben vorsichtig bis zum Anschlag an, aber wenden Sie nicht zu viel Kraft auf (max. Drehmoment 0,6 Nm).

2 Aufbringen der Wärmeleitpaste

Wenn sich auf der CPU Rückstände von Wärmeleitpaste oder -pads befinden, reinigen Sie bitte zunächst die CPU.

Pressen Sie einen kleinen Tropfen (4-5mm Durchmesser) NT-H1 auf die Mitte des Heatspreaders.

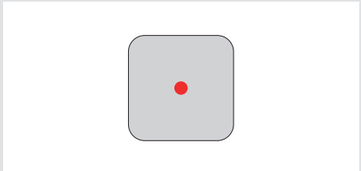

Achtung: Die Verwendung von zu viel Wärmeleitpaste verschlechtert den Wärmeübergang und die Kühlleistung!

3 Lüfterkonfiguration

Bitte verfahren Sie wie in Schritt 6 des Handbuchs für LGA1700, LGA1200 & LGA115x beschrieben.

4 Befestigung des Kühlers auf der CPU

Bitte verfahren Sie wie in Schritt 7 des Handbuchs für LGA1700, LGA1200 & LGA115x beschrieben.

5 Lüfter Setup

Bitte verfahren Sie wie in Schritt 8 des Handbuchs für LGA1700, LGA1200 & LGA115x beschrieben.

! Transport Ihres Systems

Da sich die beim Transport eines Systems (z.B. durch Versanddienstleister) einwirkenden Kräfte nicht zuverlässig kalkulieren oder kontrollieren lassen, empfehlen wir aus Sicherheitsgründen generell, den Kühler vor dem Transport abzunehmen. Noctua haftet nicht für etwaige Schäden, die durch exzessive Belastungen im Transport mit montiertem Kühler auftreten könnten.

! Garantie, Support und FAQs

Selbst bei hochwertigen Produkten und strengen Qualitätskontrollen lässt sich die Eventualität eines Garantiefalles niemals vollends ausschließen – deshalb haben wir es uns zum Ziel gesetzt, Ihnen durch 6 Jahre Garantiezeit sowie direkte, rasche und unkomplizierte Garantieabwicklung ein größtmögliches Maß an Verlässlichkeit und Komfort zu bieten.

Zögern Sie nicht, sich unter support@noctua.at an unser Support-Team zu wenden, falls es bei der Benutzung Ihres NH-C14S zu Problemen kommen sollte.

Bitte konsultieren Sie auch die FAQ-Sektion auf unserer Website: www.noctua.at/faqs

NOCTUA NH-C14S MONTAGEANLEITUNG

Scan this code to display multilingual manuals on your phone.

! AMD (AM4 & AM5)

Sehr geehrter Kunde,

vielen Dank, dass Sie sich für den Noctua NH-C14S entschieden haben. Der den vielfachen Testsieger NH-C14 beerbende NH-C14S ist ein extrem effizienter, hochkompatibler und außerordentlich vielseitiger Top-Flow Kühler der Eliteklasse. Viel Freude mit Ihrem Noctua NH-C14S!

Herzliche Grüße

Roland Mossig, Noctua CEO

Dieses Handbuch wird Sie Schritt für Schritt durch den Installationsprozess des SecuFirm2™ Montagesystems führen.

Bitte besuchen Sie vor Beginn der Installation das Kompatibilitäts-Zentrum auf unserer Website (ncc.noctua.at), um sicherzustellen, dass der Kühler uneingeschränkt mit Ihrem Mainboard kompatibel ist. Überprüfen Sie, dass Ihr PC-Gehäuse ausreichend Platz für den Kühler bietet, es keinerlei Kompatibilitätsprobleme mit anderen Komponenten (z.B. hohen Speichermodulen) gibt, und dass die Lüfterklammern keinen Kontakt mit der Grafikkarte oder anderen PCIe Karten haben. Noctua kann keinerlei Haftung für durch Kompatibilitätsprobleme bedingte Schäden übernehmen.

Sollten bei der Installation Schwierigkeiten auftreten, besuchen Sie bitte die FAQ-Sektion unserer Website (www.noctua.at/faqs) und zögern Sie nicht, sich unter support@noctua.at an unser Support-Team zu wenden. Dieses Handbuch ist in verschiedenen Sprachen auf unserer Website verfügbar: www.noctua.at/manuals

Benötigte Montageteile:

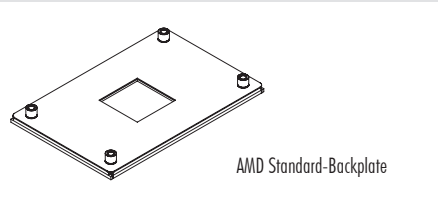

AMD Standard-Backplate

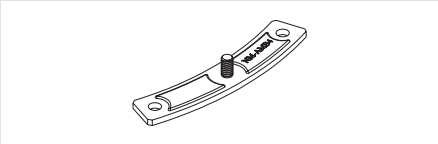

2x NM-AMB4
Montagebrücken

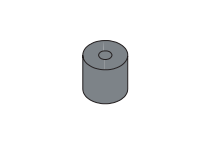

4x NM-APS4
graue Kunststoffhülsen

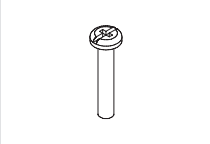

4x NM-ALS1
Schrauben

1 Entfernen des vormontierten Retention-Moduls — Befestigung der Backplate

Falls Ihr Mainboard über ein vormontiertes, mit der Backplate verschraubtes Retention-Modul zur Befestigung von CPU-Kühlern verfügt, entfernen Sie dieses bitte zunächst, indem Sie die vier Schrauben lösen. Belassen Sie die Backplate am Mainboard, da das SecuFirm2™ ebenfalls mit der Backplate verschraubt wird.

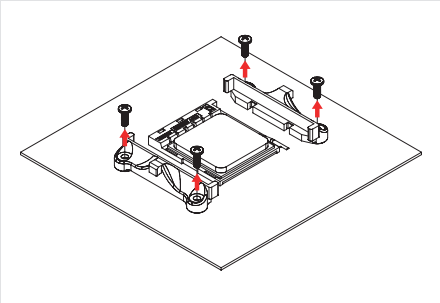

Falls auf Ihrem Mainboard kein Retention-Modul vormontiert ist, sollten Sie mit dem Mainboard-Zubehör eine originale AMD-Backplate erhalten haben. Setzen Sie die Backplate so auf die Rückseite des Mainboards, dass die Gewindestutzen der Backplate wie unten dargestellt durch die Montagelöcher des Mainboards ragen. Falls bei Ihrem Mainboard keine Backplate vormontiert oder mitgeliefert sein sollte, kontaktieren Sie bitte unser Support-Team support@noctua.at.

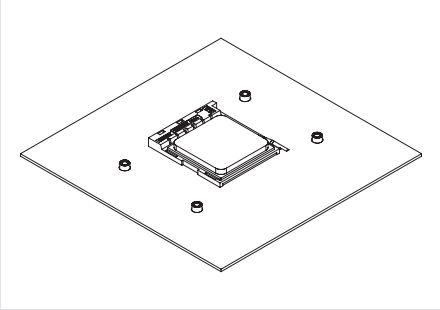

2 Installation der Montagebrücken

Setzen Sie zunächst die Kunststoffhülsen auf die Gewindestutzen und befestigen Sie anschließend die Montagebrücken mit den vier langen Schrauben.

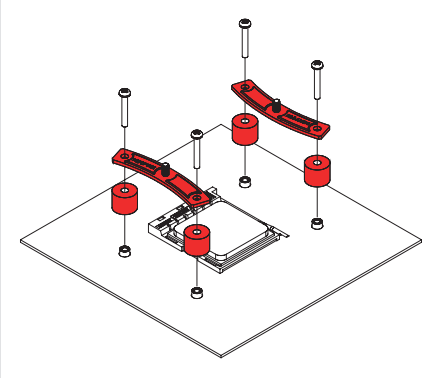

Achtung: Stellen Sie sicher, dass die Biegungen der Montagebrücken nach innen zeigen.

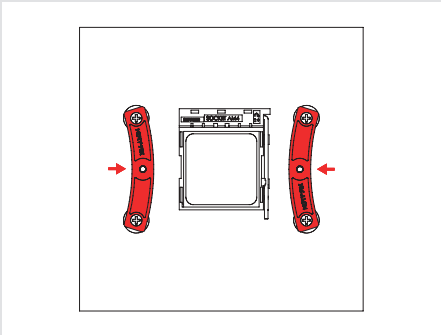

Achtung: Ziehen Sie die Schrauben vorsichtig bis zum Anschlag an, aber wenden Sie nicht zu viel Kraft auf (max. Drehmoment 0,6 Nm).

3 Aufbringen der Wärmeleitpaste

Wenn sich auf der CPU Rückstände von Wärmeleitpaste oder -pads befinden, reinigen Sie bitte zunächst die CPU.

Applizieren Sie bitte 5 kleine Tropfen; 4 Tropfen mit ca. 2mm Durchmesser nahe den Ecken sowie 1 Tropfen mit 3-4mm Durchmesser in der Mitte:

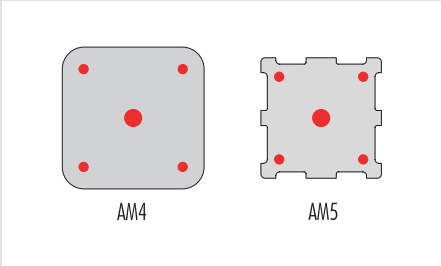

Achtung: Die Verwendung von zu viel Wärmeleitpaste verschlechtert den Wärmeübergang und die Kühlleistung!

4 Lüfterkonfiguration

Der Lüfter des NH-C14S ist ab Werk unterhalb den Kühlrippen vormontiert (Low-Profile-Modus). Alternativ können Sie den Lüfter abnehmen und oberhalb der Kühlrippen montieren, um unter den Kühlrippen mehr Freiraum für hohe Speichermodule oder sonstige Komponenten zu schaffen (High-Clearance-Modus). Bitte beachten Sie, dass der NH-C14S in dieser Konfiguration die beste Balance zwischen Leistung und Laufruhe erzielt. Mittels der mitgelieferten zusätzlichen Lüfterklammern kann auch ein zweiter NF-A14 Lüfter (optional) montiert werden, um eine noch bessere Kühlleistung zu erzielen.

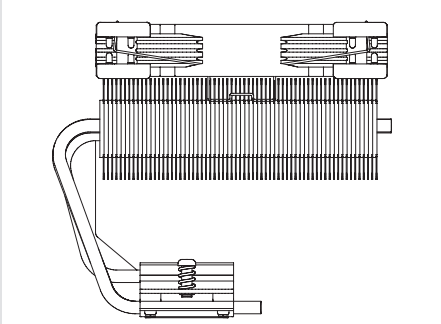

High-Clearance-Modus

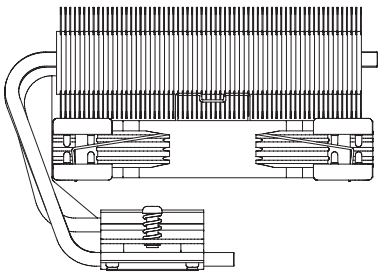

Low-Profile-Modus

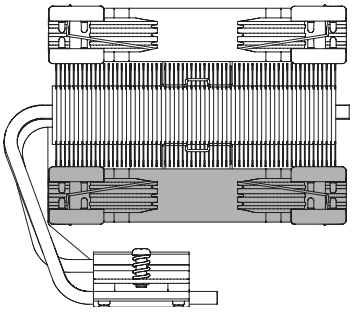

Doppellüfterbetrieb (optional)

5 Befestigung des Kühlers auf der CPU

Achtung: Nehmen Sie bitte zunächst die Schutzabdeckung von der Unterseite des Kühlers ab.

Setzen Sie den Kühler auf die CPU und schrauben Sie ihn an die Schraubenstutzen der Montagebrücken. Beachten Sie, dass Sie den Schraubenzieher einfach durch die Lüfterblätter stecken können.

Sie müssen den (die) Lüfter daher zur Installation nicht abnehmen.

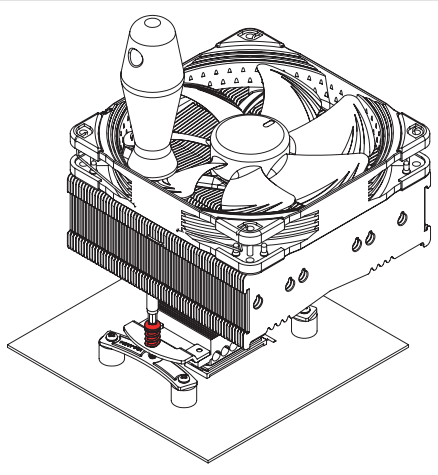

Achtung: Ziehen Sie die Schrauben vorsichtig bis zum Anschlag an, aber wenden Sie nicht zu viel Kraft auf (max. Drehmoment 0,6 Nm).

6 Lüfter-Setup

Schließen Sie den Lüfter am CPU-Lüfteranschluss Ihres Mainboards an. Je nach CPU- und Gehäusetemperatur können Sie die mitgelieferten NA-RC7 Low-Noise Adapter (L.N.A.) zwischenschalten, um das Betriebsgeräusch des Lüfters weiter zu reduzieren.

Achtung: Überprüfen Sie bei der Verwendung des L.N.A. die Temperatur Ihrer CPU mittels entsprechender Software (z.B. der entsprechenden Applikation Ihres Mainboard-Herstellers), um eine automatische Drosselung der CPU wegen der erhöhten Temperatur zu vermeiden. Falls die Kühlleistung unzureichend sein sollte, erhöhen Sie bitte die Gehäusebelüftung oder entfernen Sie den L.N.A.

Doppellüfter-Betrieb

Der NH-C14S wird mit einem zusätzlichen Paar Lüfterklammern ausgeliefert, mit denen ein zweiter NF-A9 Lüfter im Push/Pull-Betrieb installiert werden kann, um eine noch bessere Kühlleistung zu erreichen.

Das in der Retail-Version des NF-A9 Lüfters inkludierte Y-Kabel kann verwendet werden, um beide Lüfter über den selben Mainboard-Lüfteranschluss zu regeln.

Noctua empfielt in diesem Fall, den oberen Lüfter mit maximal 1200rpm zu betreiben (z.B. mittels des mitgelieferten Low-Noise Adapters), um ein ausgewogenes Verhältnis von Leistung und Laufruhe zu gewährleisten.

! Transport Ihres Systems

Da sich die beim Transport eines Systems (z.B. durch Versanddienstleister) einwirkenden Kräfte nicht zuverlässig kalkulieren oder kontrollieren lassen, empfehlen wir aus Sicherheitsgründen generell, den Kühler vor dem Transport abzunehmen.
Noctua haftet nicht für etwaige Schäden, die durch exzessive Belastungen im Transport mit montiertem Kühler auftreten könnten.

! Garantie, Support und FAQs

Selbst bei hochwertigen Produkten und strengen Qualitätskontrollen lässt sich die Eventualität eines Garantiefalles niemals vollends ausschließen – deshalb haben wir es uns zum Ziel gesetzt, Ihnen durch 6 Jahre Garantiezeit sowie direkte, rasche und unkomplizierte Garantieabwicklung ein größtmögliches Maß an Verlässlichkeit und Komfort zu bieten.

Zögern Sie nicht, sich unter support@noctua.at an unser Support-Team zu wenden, falls es bei der Benutzung Ihres NH-C14S zu Problemen kommen sollte.

Bitte konsultieren Sie auch die FAQ-Sektion auf unserer Website: www.noctua.at/faqs