REDUX by NOCTUA

Scan this code to display multilingual manuals on your phone.

noctua DESIGNED IN AUSTRIA

Cher client,

Nous vous remercions d'avoir choisi le Noctua NH-U12S redux.

Fidèle à l'esprit de la ligne redux Noctua, le NH-U12S redux est la version épurée à prix attractif du modèle iconique NH-U12S qui s'est lui-même imposé comme une référence parmi les ventirads CPU 120 mm minces et ultra compatibles.

Je suis persuadé que le niveau de développement et de soin que nous avons apporté à ce produit ne vous échappera pas.

Profitez pleinement de votre NH-U12S redux!

Cordialement,

Roland Mossig, Noctua CEO

NOCTUA NH-U12S REDUX

Ce guide d'instalation vous guidera pas à pas tout au long de la procédure d'installation du système de fixation SecuFirm2™.Avant d'installer le ventirad, merci de consulter le guide des comptabilités sur notre site (ncc.noctua.at) afin de vérifier que le ventirad de votre choix est bien compatible avec votre carte mère.

Veuillez vérifier que l'espace disponible au sein du boîtier est suffisant pour installer le ventirad et qu'il n'existe aucun problème de compatibilité avec les autres composants (ex : barrettes de mémoire hautes).

Veuillez vérifier très attentivement que ni le dissipateur ni les agrafes de fixation n'entrent en contact avec la carte graphique ou toute autre carte PCIe installée.Noctua ne saurait être tenu responsable en cas de dommages ou pertes dus à un problème de compatibilité.

En cas de problème ou interrogation, n'hésitez pas à consulter les FAQs accessibles sur notre site (www.noctua.at/faqs) ou à contacter notre service client via support@noctua.at. Noctua ne saurait être tenu responsable en cas de dommages ou pertes dus à un problème de compatibilité.

Ce guide est disponible en plusieurs langues ; merci de consulter les différentes versions sur notre site : www.noctua.at/manuals

LGA115x & LGA1200 Guide d'installation

Composants nécessaires :

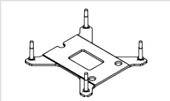

1x NM-IBP2
contre-plaque

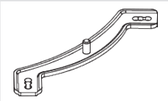

2x NM-IMB3
étriers de fixation

4x NM-IPS1
entretoises en plastique
noirs

4x NM-ITS1
vis à main

1 Démontage de la carte mère

Pour une utilisation du radiateur au sein d'un système existant et si votre boîtier ne comporte pas d'accès ou de trappe au niveau du châssis, vous devez tout d'abord démonter la carte mère afin d'installer la contre-plaque.

2 Fixation de la contre-plaque

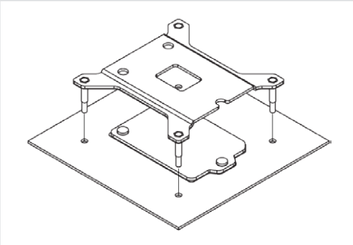

Attention : le contre-plaque fournie se fixe par-dessus la contre-plaque d'origine. Il est donc important de ne pas enlever cette dernière de votre carte mère.

Mettez en place la contre-plaque à l'arrière de la carte mère de manière à faire coïncider les boulons avec les trous dédiés à la fixation.

Attention : veillez à ce que les deux trous et la découpe latérale présents sur la contre-plaque fournie s'alignent parfaitement avec les vis de la contre-plaque d'origine.

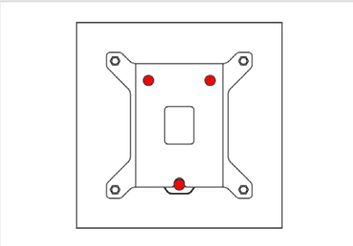

3 Installation des étriers de fixation

Positionnez tout d'abord les entretoises en plastique sur les boulons de la contre-plaque puis placez les étriers de fixation.

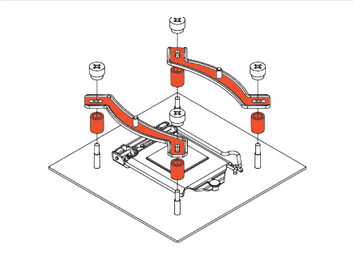

Attention : il est important d'aligner les étriers de fixation en fonction de l'orientation finale souhaitée du radiateur :

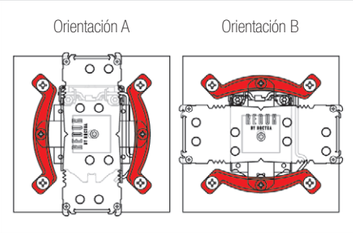

Attention : la partie courbée des étriers de fixation doit pointer vers l'extérieur.

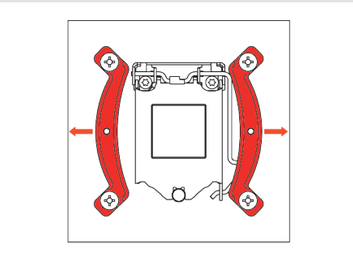

Vissez les étriers de fixation à l'aide des quatre vis à main.

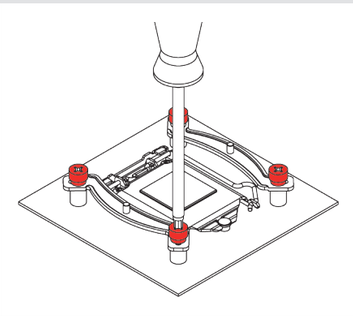

Attention : il est important de serrer normalement, et sans excès, les vis jusqu'à leur arrêt (max. torque 0,6 Nm).

4 Fixer le ventirad au CPU

En cas de résidus de pâte ou de pad sur votre CPU, veuillez tout d'abord bien nettoyer la surface.

Attention : le ventirad est livré avec une pâte thermique haute qualité Noctua NT-H1 pré-appliquée. Si vous installez le ventirad pour la première fois, il n'est donc pas nécessaire d'ajouter une pâte thermique additionnelle.

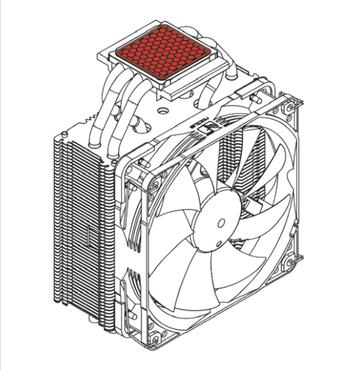

S'il ne s'agit pas d'une première installation du radiateur, et compte tenu du fait que ce denier n'est alors plus doté d'une couche de pate thermique fraîchement appliquée, il est indispensable d'appliquer un composé de ce type (ex : Noctua NT-H1 ou NT-H2, vendus séparément) sur le CPU avant d'y installer le dissipateur. En cas de tracesrésiduelles de pâte (ou de pad) thermique sur le CPU ou sur la base du ventirad, veuillez en premier lieu les nettoyer.

Attention : il est impératif d'enlever le ventilateur ainsi que la protection située au niveau de la base du dissipateur.

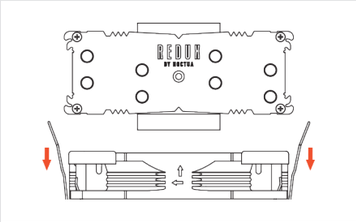

Positionnez à présent le ventirad sur le CPU et fixez celui-ci sur les filetages présents sur les étriers de montage. Commencez le serrage des vis en effectuant 2-3 tours de tournevis pour chacune d'elle puis répétez l'opération jusqu'à ce que les deux vis soient totalement serrées.

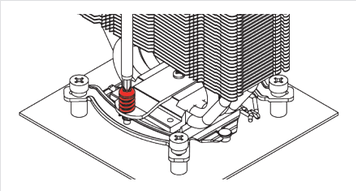

Attention : il est important de serrer normalement, et sans excès, les vis jusqu'à leur arrêt (max. torque 0,6 Nm).

5 Configuration de la ventilation

Ré-installer le ventilateur sur le radiateur en utilisant les agrafes métalliques.

1.

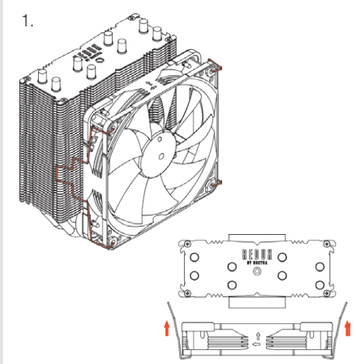

2.

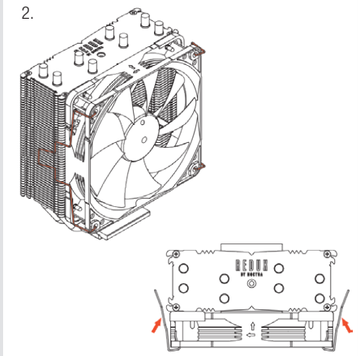

3.

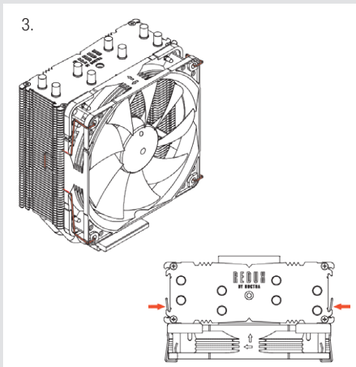

Brancher le ventilateur au connecteur de ventilation CPU situé sur la carte mère.

Si vous souhaitez améliorer encore les performances de votre NH-U12S redux, le kit optionnel NA-FK1 permet l'ajout d'un second ventilateur (NF-P12 redux-1700 PWM) pour une efficacité renforcée.

! Transport de votre système

Puisqu'il est impossible de calculer ou d'agir précisément sur les forces en jeu s'exerçant sur une configuration informatique lors d'un transport (ex : en cas d'expédition), nous recommandons habituellement, par sécurité, de démonter le ventirad. En cas de non-démontage de ce dernier, Noctua ne saurait être tenu pour responsable des dommages causés par une pression excessive pouvant s'exercer durant le transport.

! Garantie, service client et FAQs

Malgré un contrôle qualité rigoureux, l'éventualité d'un défaut — même sur des produits haut de gamme — ne peut être totalement écartée. De ce fait, nous nous efforçons de fournir un niveau de fiabilité et de réactivité maximum en proposant une garantie fabricant de 6 ans associée à service retour (RMA) direct, rapide et efficace.

En cas de problème avec votre NH-U12S redux, n'hésitez pas à contacter notre service client via support@noctua.at.

Veuillez par ailleurs consulter notre rubrique FAQ sur notre site : www.noctua.at/faqs.

REDUX by NOCTUA

Scan this code to display multilingual manuals on your phone.

LGA20xx Guide d'installation

Composants nécessaires :

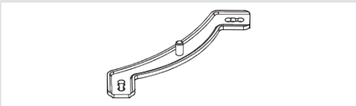

2x NM-IMB3
étriers de fixation

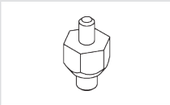

4x NM-IBT2
boulons

4x NM-ITS1
vis à main

1 Installation des étriers de fixation

Vissez en premier lieu les boulons NM-IBT2 sur les filetages situés sur le cadre du socket LGA20xx.

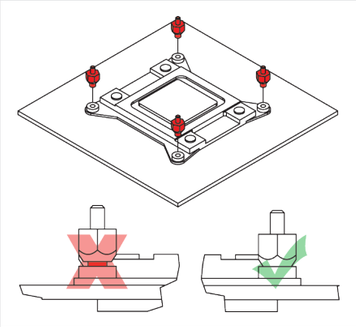

Positionnez à présent les étriers de fixation NM-IMB3 au dessus des boulons.

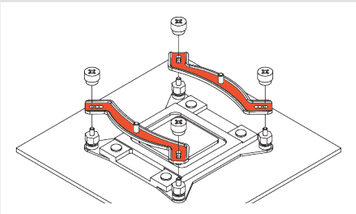

Attention : il est important d'aligner les étriers de fixation en fonction de l'orientation finale souhaitée du radiateur :

Orientación A

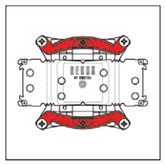

Orientación B

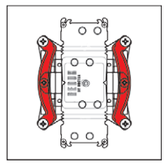

Attention : la partie courbée des étriers de fixation doit pointer vers l'extérieur.

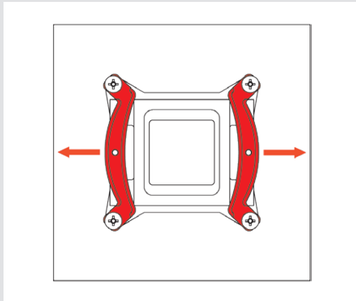

Vissez les étriers de fixation à l'aide des quatre vis à main.

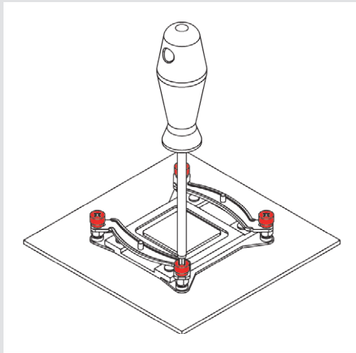

Attention : il est important de serrer normalement, et sans excès, les vis jusqu'à leur arrêt (max. torque 0,6 Nm).

2 Fixer le ventirad au CPU

Merci de vous référer à l'étape 4 du manuel d'installation pour LGA115x & LGA1200.

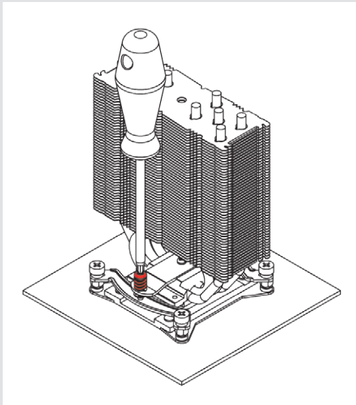

3 Configuration de la ventilation

Merci de vous référer à l'étape 5 du manuel d'installation pour LGA115x & LGA1200.

! Transport de votre système

Puisqu'il est impossible de calculer ou d'agir précisément sur les forces en jeu s'exerçant sur une configuration informatique lors d'un transport (ex : en cas d'expédition), nous recommandons habituellement, par sécurité, de démonter le ventirad. En cas de non-démontage de ce dernier, Noctua ne saurait être tenu pour responsable des dommages causés par une pression excessive pouvant s'exercer durant le transport.

! Garantie, service client et FAQs

Malgré un contrôle qualité rigoureux, l'éventualité d'un défaut — même sur des produits haut de gamme — ne peut être totalement écartée. De ce fait, nous nous efforçons de fournir un niveau de fiabilité et de réactivité maximum en proposant une garantie fabricant de 6 ans associée à service retour (RMA) direct, rapide et efficace.

En cas de problème avec votre NH-U12S redux, n'hésitez pas à contacter notre service client via support@noctua.at.

Veuillez par ailleurs consulter notre rubrique FAQ sur notre site : www.noctua.at/faqs.

AMD AM4 Guide d'installation

Composants nécessaires :

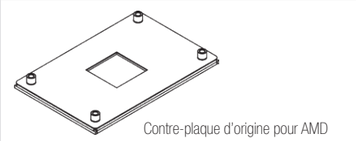

Contre-plaque d'origine pour AMD

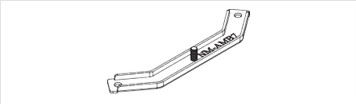

2x NM-AMB7
étriers de fixation

4x NM-APS4
entretoises en plastique grises

4x NM-ALS1
vis longues

1 Enlever le système de rétention d'origine – mettre en place la contre-plaque

Dans le cas où votre carte mère serait pré-équipée d'un système de rétention pour ventirad CPU, veuillez tout d'abord le dévisser de sa contre-plaque. Le système de fixation SecuFirm2™ étant vissé sur cette même contre-plaque d'origine, veuillez la laisser en place.

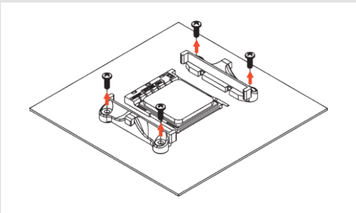

Dans le cas des cartes mères n'ayant pas de système de rétention pour ventirad CPU pré-monté, sachez que la contre-plaque prévue chez AMD est généralement fournie dans la boîte en tant qu'élément accessoire. Veuillez positionner la contre-plaque à l'arrière de la carte mère de manière à laisser ses filetages traverser les orifices de montage prévus sur la carte mère (voir illustration ci-dessous). Si votre carte mère n'est livrée avec aucune contre-plaque, merci de contacter le service client Noctua via support@noctua.at.

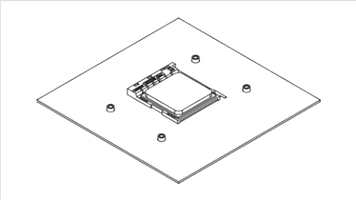

2 Installation des étriers de fixation

Placez en premier lieu les entretoises en plastique sur le filetage de la plaque arrière. Vous pouvez alors visser les étriers de fixation à l'aide des quatre longues vis.

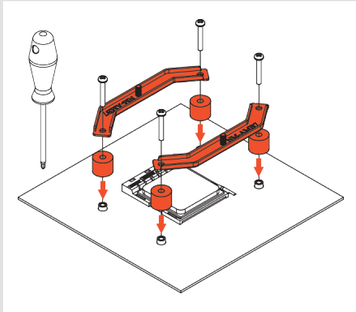

Attention : la partie courbée des étriers de fixation doit pointer vers l'extérieur.

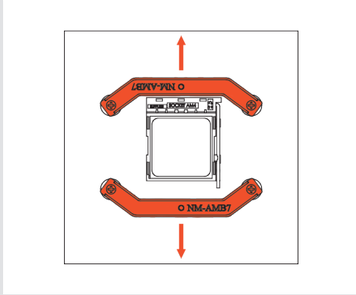

Attention : il est important de serrer normalement, et sans excès, les vis jusqu'à leur arrêt (max. torque 0,6 Nm).

3 Fixer le ventirad au CPU

Merci de vous référer à l'étape 4 du manuel d'installation pour LGA115x & LGA1200.

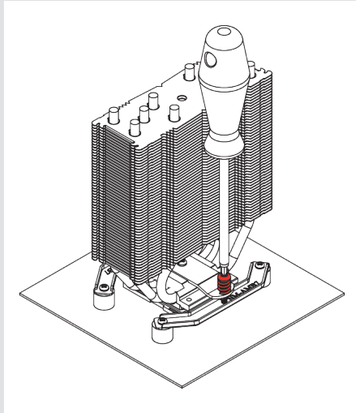

4 Configuration de la ventilation

Merci de vous référer à l'étape 5 du manuel d'installation pour LGA115x & LGA1200.

! Transport de votre système

Puisqu'il est impossible de calculer ou d'agir précisément sur les forces en jeu s'exerçant sur une configuration informatique lors d'un transport (ex : en cas d'expédition), nous recommandons habituellement, par sécurité, de démonter le ventirad. En cas de non-démontage de ce dernier, Noctua ne saurait être tenu pour responsable des dommages causés par une pression excessive pouvant s'exercer durant le transport.

! Garantie, service client et FAQs

Malgré un contrôle qualité rigoureux, l'éventualité d'un défaut — même sur des produits haut de gamme — ne peut être totalement écartée. De ce fait, nous nous efforçons de fournir un niveau de fiabilité et de réactivité maximum en proposant une garantie fabricant de 6 ans associée à service retour (RMA) direct, rapide et efficace.

En cas de problème avec votre NH-U12S redux, n'hésitez pas à contacter notre service client via support@noctua.at.

Veuillez par ailleurs consulter notre rubrique FAQ sur notre site : www.noctua.at/faqs.