NOCTUA NM-i17xx-MP78
安装说明

Scan this code to display multilingual manuals on your phone.

尊敬的顾客：

感谢您为您的LGA1700(LGA17XX系列）系统选择NOCTUA散热器。

我们总是致力于将我们的散热器看作是安全的长期投资，我们将提供免费的升级等服务，您可以继续在新的架构上使用您的散热器， 而完全不必担心以后不能使用。

在你的LGA17xx系统上享受您的NOCTUA散热器吧。

Yours sincerely,

Roland Mossig, Noctua CEO

本手册将以 NH-U12S 散热器为例，逐步指导您完成安装过程。请注意，所有型号的安装程序都是相同的。

在安装散热器之前，请咨询我们网站 (ncc.noctua.atl) 上的兼容性中心并确认散热器与您的主板完全兼容。

还请确保您的电脑机箱为散热器提供了足够的空间，并且与其他任何组件（例如高模块的内存）没有兼容性问题。

仔细检查散热器和风扇夹是否与 VGA 卡、其他 PCIe 卡、主板散热组件或任何其他的组件接触。

NOCTUA对由于兼容性问题造成的任何损坏或损失概不负责。

如果您遇到任何困难，请查看我们网站 (www.noctua.at/faqs) 上的常见问题解答，并随时联系我们的技术服务团队：support@yanyi-noctua.com 。

本手册的多语言版本可在我们的网站上找到网站：www.noctua.at/manuals

请注意，这款 NM-i17xx-MP78 套件仅与 78 毫米安装间距（见下表）的散热器兼容。

对于安装间距为 83 毫米的散热器（见下表），必须使用 NM-i17xx-MP83 安装套件。要了解如何确定您的散热器是使用 83 毫米还是 78 毫米安装间距，请参阅 www.noctua.at/mounting-pitch

有关详细的安装套件新的兼容性信息，请访问：ncc.noctua.at/socket-compatibility-overview

NM-i17xx-MP78（78mm安装间距）

NH-U14S
NH-U12A (chromax.black)
NH-U12S (SE-AM4, chromax.black)
NH-U12S redux
NH-U9S (chromax.black)
NH-L12S
NH-L12 Ghost S1 Edition

NM-i17xx-MP83（83mm安装间距）

NH-C12P (SE14)
NH-C14
NH-C14S
NH-D9L
NH-D15 (SE-AM4, chromax.black)
NH-D15S (chromax.black)
NH-D14 (SE2011)
NH-L9x65 (SE-AM4)
NH-L12
NH-P1
NH-U9
NH-U9B (SE2)
NH-U9F
NH-U12
NH-U12F
NH-U12P (SE1366, SE2)

所需的安装配件:

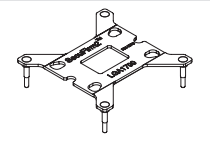

1x NM-IBP5
背板

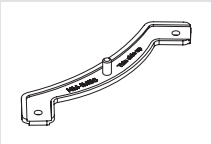

2x NM-IMB5
安装支架

4x NM-IPS3
蓝色塑料垫

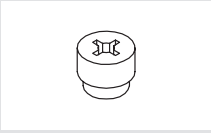

4x NM-ITS1
指旋螺丝

1 取出主板

如果您想在已经组装好的系统上使用散热器，并且您的机箱在主板CPU背板的后侧没有切口，您必须先从机箱中取出主板，以便能够安装提供的背板。

2 安装背板

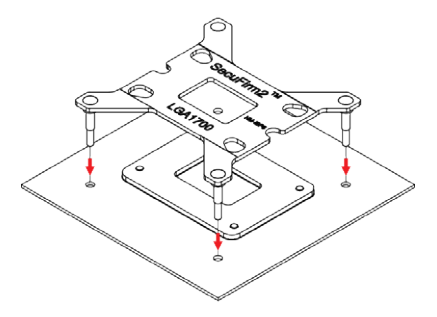

注意：随带的背板将安装在主板原来的背板上面，因此主板原来的背板不能取下

将背板放在主板的背面，使螺栓穿过安装孔位。

3 安装支架

将塑料垫片放在背板的螺柱上，然后再放上安装支架。

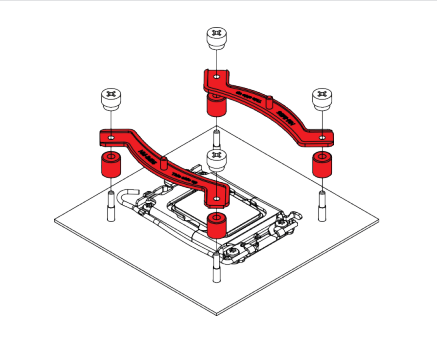

注意：根据你所需要的散热器的方向选择安装支架的对齐方式。

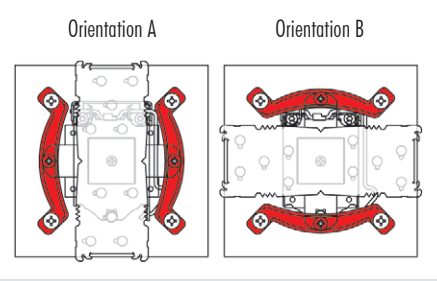

注意：确保安装支架弯曲的那边朝外。

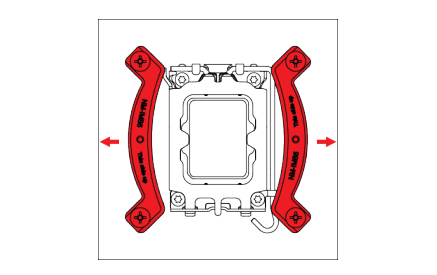

使用4个NM-ITS1 指旋螺钉固定安装支架。

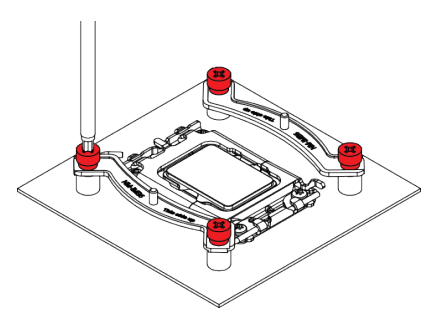

注意：拧紧螺丝，直到螺丝拧不到为止，请不要使用过大力气（上限扭矩0.6Nm)

4 涂抹散热膏

如果您的CPU上有残留的散热膏或散热膏痕迹，请先将其清除干净。 然后在 CPU 上涂 5 个小点的散热膏（ Noctua NT-H1 或 NT-H2）（4 个点靠近角落，直径约 2 毫米， 1 个直径为3-4毫米的点在中间位置），如下图所示

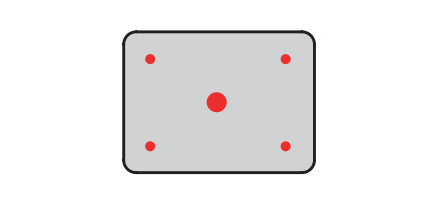

注意：使用过多的散热膏将会降低导热性和散热性能！

5 将散热器固定到 CPU

注意: 请注意，根据散热器的型号，可能需要取下风扇才能接触到安装螺钉。 如果您是第一次使用散热器，也请先取下散热器底部的保护盖子。

然后将散热器放到CPU上，拧到安装支架的的螺杆上。 在每个螺丝上旋转 2-3 圈，一直重复直到完全拧紧为止。

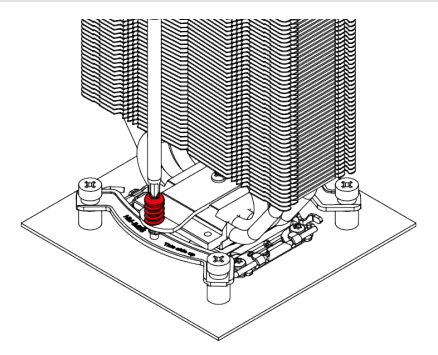

注意：拧紧螺丝，直到螺丝拧不到为止，请不要使用过大力气（上限扭矩0.6Nm)

6 安装风扇

将风扇重新连接到散热器（如果在安装过程中有拆下来），参照散热器安装手册中所描述，并将风扇连接到主板。如果你手头没有安装手册，你可以去下面网址下载www.noctua.at/manuals

设备运输

由于无法可靠地计算或控制在物流过程中（例如在运输中）作用在系统上的力，为了安全起见，我们通常建议在散热器（包括风扇）总重量超过700克时取下风扇。

如果散热器不带风扇的重量在700g以下，而包括1个风扇的总重量超过700g，我们建议将风扇从散热器上取下，以减少重量至700g以下。

如果您保持散热器在安装方式下，Noctua 对在运输过程中因过度压力而可能产生的任何损坏概不负责。

! 保修，支持和常见问题解答

即使是再高品位的产品和严格的质量管理控制，都不可能完全确保没有质量问题。因此，我们的目标是给客户提供更方便更快捷的服务，我们提供长达6年的持久的保修期服务。

如果您的NOCTUA产品遇到任何问题，请马上与我们的支持团队联系
(support@yanyi-noctua.com)

常见问题请访问我们网站上的常见问题解答问题部分www.noctua.at/cn

注意事项：

环境湿度会对散热器表面造成氧化，请保证使用环境的干燥；散热器不宜用水冲洗，将造成散热器外观受潮腐蚀氧化。散热器运输、拆卸、移动过程中，请轻拿轻放，避免造成散热器的热管损伤、变形而影响散热效能。散热器热管鳍片变形和氧化不在保修范围内。

风扇运转过程需更换风扇端口时，请注意关闭电源，避免造成漏电、烧毁的特殊意外情况；请勿用手或者其他外物阻碍风扇叶片正常运转，避免造成运转时手部受伤或扇叶断裂飞出，造成人员损伤的特殊情况；使用螺丝安装风扇孔位时拧紧即可，勿过度用力引起扇叶边框或机箱变形。